pilses®
maquinaria y herramientas

OFERTA

ELEVADORES MAGNÉTICOS
(IMANES)

MODELOS FX-R

FABRICADOS EN ALEMANIA

UNIDADES LIMITADAS - VÁLIDO HASTA FINES DE EXISTENCIAS

OFERTA

MODELO	CAP. PLANO	CAP. REDONDO	OFERTA
FX-R100	100	100	425,00€
FX-R225	225	225	648,00€
FX-R450	450	450	950,00€
FX-R750	750	750	1.700,00€
FX-R1200	1200	1200	3.590,00€
FX-R1800	1800	1800	4.990,00€

UNIDADES LIMITADAS - VÁLIDO HASTA FINES DE EXISTENCIAS

IMPUESTOS NO INCLUIDOS

FX-R EL IMÁN PERMANENTE DE ELEVACIÓN ESPECIALMENTE

DISEÑADO PARA MATERIAL REDONDO.

FX-R es la serie de imanes de elevación para el manejo de material redondo aunque también tiene un fantástico comportamiento con materiales planos. Su forma especial asegura un posicionamiento seguro y aplica profundamente el campo magnético en el material. El sistema magnético puede ser activado en todo el diámetro.

La palanca de accionamiento, dispone de un sistema por el cual no retrocede bruscamente al soltar la carga. Las chapas, incluso de bajo espesor, no son problema para el FX-R. Además al manipular piezas calientes, la forma del FX-R protege al núcleo magnético del sobrecalentamiento.

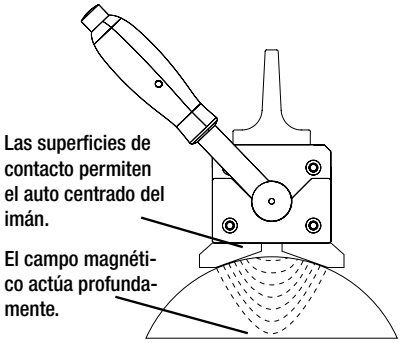

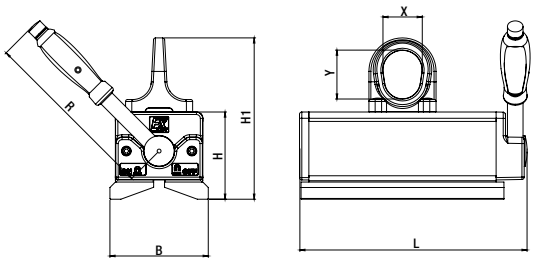

Modelo	Código de articulo	Carga máxima de utilización Plano	Carga máxima de utilización Redondo	Carga máxima de utilización a partir de (mm de espesor)	Dimensiones (mm) L	B	H	H1	R	X/Y	Peso (kg)
FX-R100	1101 0101	100	Ø 25-150 mm 100 kg	8	161	70	68	132	136	30/42	4
FX-R225	1101 0221	225	Ø 50-205 mm 225 kg	10	205	98	90	170	190	42/53	9,5
FX-R450	1101 0451	450	Ø 50-270 mm 450 kg	20	288	126	112	207	228	51/62	22
FX-R750	1101 0751	750	Ø 70-370 mm 750 kg	20	361	170	142	262	261	60/76	49
FX-R1200	1101 1201	1200	Ø 120-560 mm 1200 kg	40	472	248	190	334	409	68/89	127
FX-R1800	1101 1801	1800	Ø 120-560 mm 1800 kg	40	648	248	190	334	534	68/89	182

Factor de seguridad: 3,5 / Ensayado según lo establecido en la norma UNE EN 13.155
Temperatura máxima de trabajo: 80º C.

FX-R CARGA MÁXIMA DE UTILIZACIÓN EN FUNCIÓN DE LA SEPARACIÓN (ENTREHIERRO)

FX-R100	entrehierro < 0,1mm			entrehierro 0,1 - 0,3 mm			entrehierro 0,3 - 0,5 mm		
Espesor de material (mm)	CMU (kgs)	Max. L (mm)	Max. W (mm)	CMU (kgs)	Max. L (mm)	Max. W (mm)	CMU (kgs)	Max. L (mm)	Max. W (mm)
>= 2	25	800	800	12	800	800	10	800	800
>= 4	50	1500	1000	40	1500	1000	30	1200	1000
>= 6	70	1500	1000	60	1500	1000	45	1200	1000
>= 8	100	1500	1000	75	1500	1000	60	1200	1000
Ø25-150	100	2000	-	75	2000	-	60	1500	-

FX-R225	entrehierro < 0,2mm			entrehierro 0,2 - 0,3 mm			entrehierro 0,3 - 0,6 mm		
Espesor de material (mm)	CMU (kgs)	Max. L (mm)	Max. W (mm)	CMU (kgs)	Max. L (mm)	Max. W (mm)	CMU (kgs)	Max. L (mm)	Max. W (mm)
>= 4	80	1600	1000	60	1500	1000	40	1250	1000
>= 8	180	2000	1250	150	2000	1250	120	1500	1250
>= 10	225	2250	1250	200	2000	1250	150	1500	1250
Ø50-205	225	3000	-	200	2500	-	150	2000	-

FX-R450	entrehierro < 0,2mm			entrehierro 0,2 - 0,3 mm			entrehierro 0,3 - 0,6 mm		
Espesor de material (mm)	CMU (kgs)	Max. L (mm)	Max. W (mm)	CMU (kgs)	Max. L (mm)	Max. W (mm)	CMU (kgs)	Max. L (mm)	Max. W (mm)
>= 6	150	1800	1500	120	1800	1000	100	1500	1250
>= 10	300	2250	1500	250	2250	1250	210	2000	1250
>= 15	400	2500	1500	350	2500	1250	300	2000	1250
>= 20	450	3000	1500	400	3000	1250	350	2500	1250
Ø50-270	450	4000	-	375	3500	-	280	3000	-

FX-R750	entrehierro < 0,3mm			entrehierro 0,3 - 0,5 mm			entrehierro 0,5 - 0,6 mm		
Espesor de material (mm)	CMU (kgs)	Max. L (mm)	Max. W (mm)	CMU (kgs)	Max. L (mm)	Max. W (mm)	CMU (kgs)	Max. L (mm)	Max. W (mm)
>= 8	300	2250	1500	280	2250	1500	250	2250	1250
>= 10	400	2500	1500	380	2500	1500	300	2500	1250
>= 15	700	3000	1500	680	3000	1500	550	3000	1250
>= 20	750	3500	1500	720	3000	1500	600	3000	1250
Ø70-370	750	4500	-	600	4000	-	450	3000	-

FX-R1200	entrehierro < 0,3mm			entrehierro 0,3 - 0,6 mm			entrehierro 0,6 - 0,8 mm		
Espesor de material (mm)	CMU (kgs)	Max. L (mm)	Max. W (mm)	CMU (kgs)	Max. L (mm)	Max. W (mm)	CMU (kgs)	Max. L (mm)	Max. W (mm)
>= 15	600	2500	2000	500	3000	2000	440	2500	1500
>= 20	800	3000	2000	650	3000	2000	550	3000	1500
>= 25	1000	3500	2000	800	3000	2000	700	3000	1500
>=40	1200	4000	2000	1000	3000	2000	900	3000	1500
Ø120-560	1200	4500	-	900	4000	-	700	3500	-

FX-R1800	entrehierro < 0,3mm			entrehierro 0,3 - 0,6 mm			entrehierro 0,6 - 0,8 mm		
Espesor de material (mm)	CMU (kgs)	Max. L (mm)	Max. W (mm)	CMU (kgs)	Max. L (mm)	Max. W (mm)	CMU (kgs)	Max. L (mm)	Max. W (mm)
>= 15	900	2500	2000	750	3000	2000	660	2500	1500
>= 20	1200	3000	2000	1000	3000	2000	825	3000	1500
>= 25	1500	3500	2000	1200	3000	2000	1050	3000	1500
>= 40	1800	4000	2000	1500	3000	2000	1200	3000	1500
Ø120-560	1800	5000	-	1500	4000	-	1125	3500	-

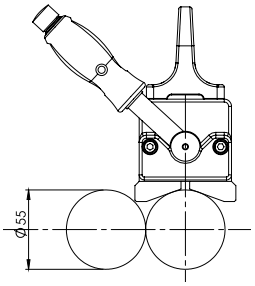

FX-R100

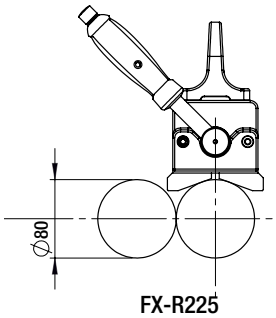

FX-R225

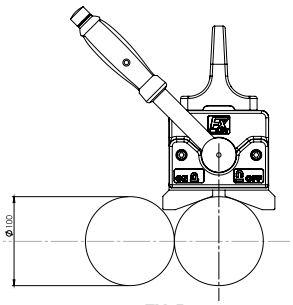

FX-R450

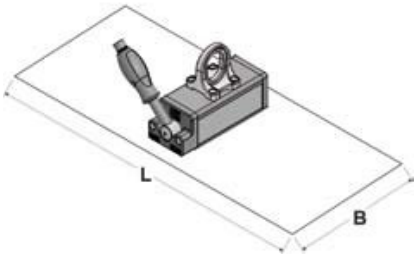

* CMU: Carga máxima de utilización