tierratech®
ULTRASONIC CLEANING SYSTEMS

ADVANCED ULTRASONIC SYSTEMS FOR A CLEANER FUTURE

MOT-400N ADVANCED

Rapidez

Ahorro Energético

Robustez y Fiabilidad
Con la garantía de TierraTech

Silencio
Máximo de 60 decibelios

Ergonomía
Sencillez y comodidad

Ahorro de Agua
Completa estanqueidad que evita pérdidas de agua por evaporación

MotorClean
BY TIERRATECH

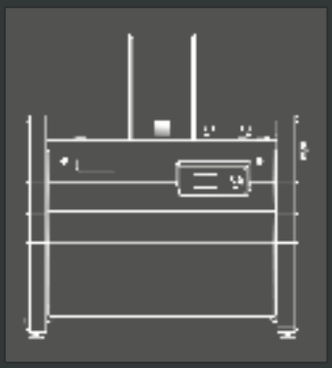

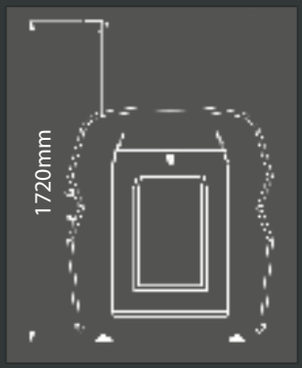

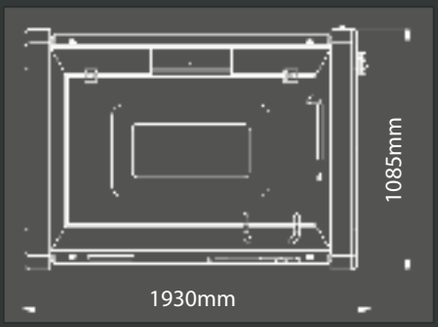

CAPACIDAD
395 litros
MEDIDAS INTERNAS
1100x615x680 mm
MEDIDAS PLATAFORMA
1060x525x440 mm
MEDIDAS EXTERNAS
1930x1085x1050 mm
CAPACIDAD DE CARGA PLATAFORMA NEUMÁTICA
Hasta 300 kg

MOT-400N ADVANCED

DATOS TÉCNICOS Y MEDIDAS

- Cuba de limpieza por ultrasonidos construida en acero AISI 304 de 2mm de espesor y cámara interna de aislante térmico-acústico de 20mm de espesor.
  Capacidad de la cuba: 395 litros
  Capacidad del WFS: 75 litros
  Capacidad total: 470 litros
- Tapa de apertura/cierre AISI 304 con aislamiento térmico-acústico de 20mm de espesor
- Plataforma neumática construída en acero inoxidable AISI 304, con una capacidad de carga de hasta 300 kg, regulador de caudal de subida y bajada y filtro de condensación.
- WFS (separación de aceites). Tanque independiente de la cuba de limpieza para la captación de aceites y partículas en superficie del tanque principal de limpieza. Detector de nivel mínimo de agua, drenaje para la salida de aceites y mantenimiento. Capacidad de 75 litros.
- Resistencia eléctrica construida en acero inoxidable AISI 316L y con una potencia de 7500W.

OPCIONAL: Fitro de bolsa TTF o filtro de cartucho FQ101 para la retirada de lodos del fondo de la cuba construido en acero inoxidable AISI 304, manómetro y posibilidad de integrar bolsas de 5 a 200 micras o cartuchos de 0.2 a 105 micras.

GENERADORES Y EMISORES

- Generador de ultrasonidos con una potencia de salida de 3400W (680Wp-p), con monitorización de potencia automática y onda de frecuencia. Frecuencia de trabajo 40KHz, Sweep System +-2%.
- 2 emisores de ultrasonidos de 1700W (3400Wp-p) de potencia construidos en acero inoxidable 316L de 2,5 mm de espesor con 34 transductores piezoeléctricos IBL acero-titanio de alto rendimiento de 60W cada uno.

PANEL DE CONTROL

- Pantalla táctil capacitiva de 4,3" TFT LCD funcional e intuitiva. Con acceso a selección de tiempo de ultrasonidos, temperatura y sistemas periféricos u opcionales, también programable con calendario semanal.
- PLC con módulo de temperatura de 6 salidas y 8 entradas.

pilses®
maquinaria y herramientas

ISO 14001:2015 ISO 9001:2015 SUSTAINABLE SUPPLIERS