Pol. Ind. Font de la Parera, s/n
08430 - La Roca del Vallès
Barcelona (España)
t (+34) 93 842 41 60
@ info@tronzadorasmg.com
w www.tronzadorasmg.net

FABRICANDO EN ESPAÑA DESDE 1972

SOLUCIONES PARA EL CORTE Y MECANIZADO DE ALUMINIO, PVC Y METALES LIGEROS

50 ANIVERSARIO
1972-2022

Tronzadoras MG

• Tronzadoras MG **fundada en 1972**, diseña y fabrica maquinaria para el corte y mecanizado del aluminio y hierro en sus **12.000 m2** de superfície cubierta.

• Todas nuestras maquinas están fabricadas conforme a las directivas de las normas CE. Además el sistema de gestión de la compañía es conforme a la norma **ISO 9001:2008**.

• **Founded in 1972**, Tronzadoras MG disposes of a factory and warehouses of **12.000 m2**, where a full range of band and circular sawing machines for steel and aluminium profiles are designed and manufacturated.

• All our machines are manufactured according to the CE directives. Moreover, the company's management system is according to the **ISO 9001:2008**.

• Nuestra red comercial ofrece la experiencia y profesionalidad que el usuario necesita.

• Como fabricantes garantizamos una respuesta inmediata en nuestro servicio con técnicos especializados y recambios originales.

• Más de 200.000 máquinas trabajando por todo el mundo avalan nuestra privilegiada posición en el mercado.

• Our commercial network offers the experience and professionalism that the user needs.

• As manufacturers we guarantee an immediate response in our service with specialized technicians and original spare parts.

• More than 200.000 machines working around the world guarantee our privileged position in the market.

pilses® maquinaria y herramientas

Índice / Index

Aluminio, PVC y metales ligeros
Aluminium, PVC and light metals

TL-302-M • SA 2
TL-350-M • SA 3
TLG-352-M • SA • A 4-6
TL-400-A 7
TL-500-A 8
TL-600-A • TL-650-A 9
TL-600-AAG 10
TL-800-A 11
FRONT-450 12
TL-600-A 90º 13
TL-650-A 90º • TL-700-A 90º 14
TL-800-A 90º 15
GAA-350-90 • GAA-500-90 • GAA-600-90 • GAA-650-90 • GAA-800-90 16-17
GAA-350-90 TR12 • GAA-500-90 TR12 • GAA-600-90 TR12 • GAA-650-90 TR12 • GAA-800-90 TR12 18-19
GAA-350-90 CNC • GAA 500-90 CNC • GAA-600-90 CNC • GAA 650-90 CNC • GAA 800-90 CNC 20-21
GAA-350-90 CNC TR12 • GAA 500-90 CNC TR12 • GAA-600-90 CNC TR12 • GAA 650-90 CNC TR12 • GAA 800-90 CNC TR12 22-23
GAA-Especiales 24-25
DUO-450 • DUO-550 26-27
MG-3300/4 28-29
TLG-352 AA • TL-400 AA • TL-500 AA 30
TN-3 / 4 / 6 • TM-3 / 4 / 6 31
TNDG-3 / 4 / 6 • TMDG-3 / 4 / 6 32
E-1 E-2 E-3 E-4 33
AUTOPOS-3-4-6 34
PUSHER AUTOPOS 35
C-452-M • SA 36
C-500-A • AH 37
RAFRE CR-M • SA • A 38
MINI-RAFRE 32 • 32-SA 39
B-4000-L / HV 40-41
P-3000 • 3300 • 4000-G • 8000-G • 8000H-G 42-46
V-460 • V-570 • VORTEX 58 47
CV-9 • CHP-1730 • CPP-4100 48
L-110 49

Hierro, acero y acero inoxidable
Iron, steel and stainless steel

YCM-125 50
YCM-170 51
CY-135-M • A 52-53
CY-210-M 54
CY-270-M-DI 55
CY-270-N • N-BH 56
K-280-M • M-BH • SA 57-58
K-300/2-M • 2-M-BH • 2-SA 59-60
K-300-M-DI • SA-DI 61-62
CY-300-RN-BH 63
CY-350-RN-DI/BH 64
K-370-M • M-BH • SA 65-66
CY-355-A/DI 67
A275M • A315M • A350M • A315SA 68-69
HU-340/500 SA • HU-440/600 SA 70-71
HU-340/500 BSH 72
TMH-3-4-6 73
TMHC-3-4-6 • TMHD-3-4-6 74
TH-3-4-6/AUTOPOS 75
EH-1-2-3-4-6 76
TOPES PARA HU-340/HU-440
HU-340/HU-440 IRON CAPS 77
K-300-AA • K-300-AA CNC 78
K-370-AA • K-370-AA CNC 79
HU-340/500 AA CNC • HU-440/600 AA CNC 80
BMSO-440-90 81
HU-22-NH 82
SB-30 83
HU-40-B 84
HU-40 TSI 85
QC11Y 86-87
C-3 / 50 88
JBS 1250/3 • JBS 2000/2 89
HS-2AS 90
MB-700-1000-1300 90
V-612 • V-1014 91
WC67Y 92-93
150-RB 94
TAS-75-150 95
BV-20-L 96

TL-302-M
TL-302-SA

Especificaciones / Specification	
Motor / Motor	2 Hp / 1,5 Kw
Diámetro del disco / Blade saw diameter	300 mm
Velocidad de disco / Blade saw speed	3000 rpm
Diámetro del eje del disco / Blade saw axis diameter	32 mm
Altura máxima de corte / Max. cutting height	100 mm
Altura de trabajo / Working height	950 mm
Dimensiones / Dimensions	700x500x900 mm
Peso / Weight	80 Kg
○ 90º	100 mm
○ 45º	80 mm
□ 90º	85 mm
□ 45º	60 mm
▭ 90º	120x50 mm
▭ 45º	75x45 mm

TL-302-M

Armario giratorio opcional / Rotatory stand optional

Tronzadora de disco ascendente compacta de Ø300 que permite el corte de ángulos a 45º / 90º / -45º de perfiles de aluminio / pvc y otros metales ligeros.
Las reducidas dimensiones de la máquina permiten su utilización tanto en obra como en taller.

- Sierra de Widia de 300Ø incluida.
- Subida de disco manual.
- Corte en cualquier ángulo entre -45º / 90º / +45º.
- Pisadores verticales neumáticos. (TL-302-SA).
- Lubricación automática. (TL-302-SA).

Opcional:
Armario giratorio.
Juego de regles para corte en paralelo.
Protector abrir chapas.

Mitre saw machine for alumininium / pvc and light metals, with Ø300 Widia TCT ascending blade with clamping to 45º / 90º / -45º cutting degrees.
The reduced dimensions of this machine allows it to work in the workshop or on site.

- Portable miter cutting-off saw machine.
- 300Ø Tungsten Carbide TCT saw included.
- Manual saw lift.
- Pneumatic vertical clamping. (TL-302-SA).
- Automatic lubrication. (TL-302-SA).

Optional:
Rotary stand.
Guides for parallel cutting.
Integral protection hood.

pilses® maquinaria y herramientas

TL-350-M
TL-350-SA

Especificaciones / Specification	
Motor / Motor	2 Hp / 1,5 Kw
Diámetro del disco / Blade diameter	350 mm
Velocidad de disco / Blade Saw speed	3000 rpm
Diámetro del eje del disco / Shaft diameter	32 mm
Altura máxima de corte / Max. cutting height	125 mm
Altura de trabajo / Working height	980 mm
Dimensiones / Dimensions	480x780x850 mm
Peso / Weight	68 kg
○ 90º	125 mm
○ 45º	120 mm
□ 90º	115x115 mm
□ 45º	110x110 mm
▭ 90º	160x90 mm
▭ 45º	75x45 mm

TOP QUALITY PRODUCTS
MADE IN SPAIN
TOP QUALITY PRODUCTS

Armario giratorio opcional
Rotatory stand optional

Máquina semiautomática portátil con disco ascendente de Ø350 mm de Widia. Giro de torreta 45º derecha e izquierda. Las reducidas dimensiones de la máquina permiten su utilización tanto en obra como en taller.

- Sierra de Widia 350Ø incluida.
- Subida disco manual.
- Corte en cualquier ángulo entre +45º /90º / -45º.
- Pisadores verticales neumáticos incluidos. (TL-350-SA).

Opcional:
Armario giratorio.
Juego de reglas para corte en paralelo.
Protector abrir chapas.

Cutting-off mitre saw machine for aluminium/pvc and light metals, with Ø350 Widia TCT. Ascending blade with pneumatic clamping to 45º / 90º / -45º cutting angles. The reduced dimensions allow it to work in the workshop or on site.

- 350Ø Tungsten Carbide TCT saw included.
- Manual saw lift.
- Movable back turret to allow larger cutting dimensions.
- Pneumatic vertical clamping. (TL-350-SA).

Optional:
Rotary stand.
Guides for parallel cutting.
Integral protection hood.

pilses® maquinaria y herramientas

TLG-352-M

Especificaciones / Specification	
Motor / Motor	2 Hp / 1,5 Kw
Diámetro del disco / Blade saw diameter	350 mm
Velocidad de disco / Blade saw speed	3000 rpm
Diámetro del eje del disco / Blade saw axis diameter	32 mm
Altura máxima de corte / Max. cutting height	125 mm
Altura de trabajo / Working height	970 mm
Dimensiones / Dimensions	870x710x1435 mm
Peso / Weight	180 Kg
○ 90º	125 mm
○ 45º	105 mm
□ 90º	110 mm
□ 45º	85 mm
▭ 90º	175x75 mm
▭ 45º	100x80 mm

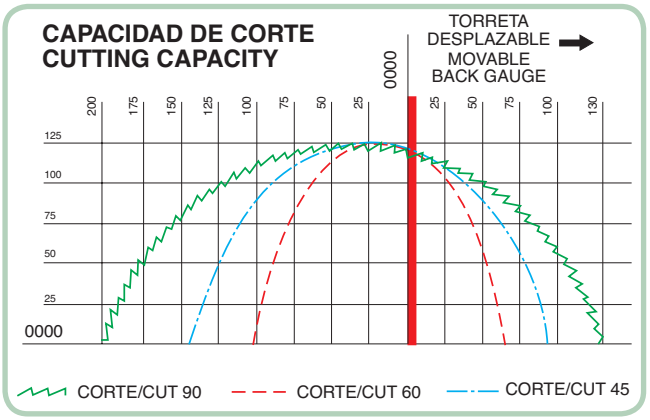

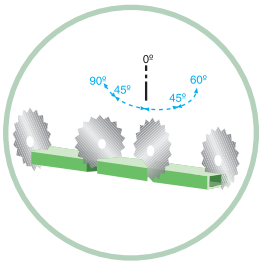

pilses®
maquinaria y herramientas

Tronzadora de disco ascendente de precisión.

- Sierra de Widia de 350Ø incluida.
- Subida de disco manual.
- Mesa giratoria -60º / 0º / 90º.
- Torreta desplazable 130mm adicionales para mayor capacidad de corte a 90º.
- Pisador vertical manual.
- Lubrificación manual.
- Subida de disco manual.

350Ø precision cutting-off mitre saw.

- Precision mitre rising blade cutting-off machine.
- 350Ø Tungsten Carbide (TCT) blade saw included.
- Free turning table -60º / 0º / 90º.
- Manual vertical clamps included.
- Movable back turret to allow larger cutting dimensions (130mm).
- Manual lubrication.
- Manual lift of saw.

TLG-352-SA

Especificaciones / Specification	
Motor / Motor	2 Hp / 1,5 Kw
Diámetro del disco / Blade saw diameter	350 mm
Velocidad de disco / Blade saw speed	3000 rpm
Diámetro del eje del disco / Blade saw axis diameter	32 mm
Altura máxima de corte / Max. cutting height	125 mm
Altura de trabajo / Working height	970 mm
Dimensiones / Dimensions	870x710x1435 mm
Peso / Weight	180 Kg
○ 90º	125 mm
○ 45º	105 mm
□ 90º	110 mm
□ 45º	85 mm
▭ 90º	175x75 mm
▭ 45º	100x80 mm
Consumo aprox. de aire por ciclo / Average air consume/cycle	2 litros

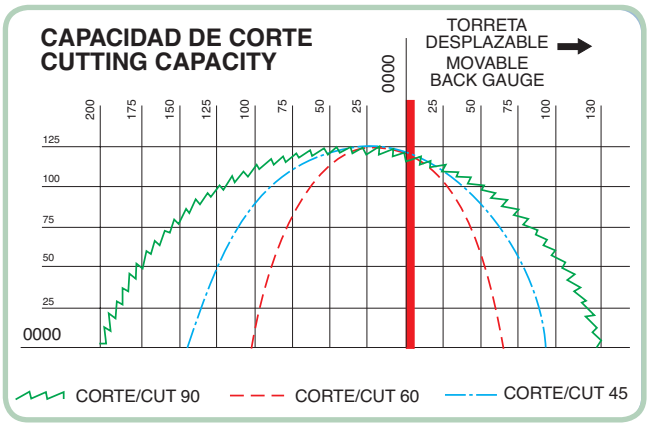

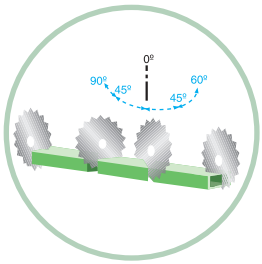

Tronzadora semiautomática de disco ascendente de precisión.

- Sierra de Widia de 350Ø incluida.
- Subida de disco manual.
- Mesa giratoria -60º / 0º / 90º.
- Pisadores verticales neumáticos incluidos.
- Refrigeración Aire-Aceite.
- Torreta desplazable 130mm adicionales para mayor capacidad de corte a 90º.
- Subida de disco manual.

Opcional:
Pisadores horizontales.

350Ø precision cutting-off mitre saw.

- 350Ø Tungsten Carbide (TCT) blade saw included.
- Free turning table -60º / 0º / 90º.
- Pneumatic vertical clamps included.
- Horizontal Clamps Kit (optional).
- Air-oil cooling.
- Movable back turret to allow larger cutting dimensions (130mm).
- Manual lift of saw.

Optional:
Horizontal clamp option.

Aluminio, PVC y metales ligeros / Aluminium, PVC and light metals

TLG-352-A

Especificaciones / Specification

Motor / Motor	2 Hp / 1,5 Kw
Diámetro del disco / Blade saw diameter	350 mm
Velocidad de disco / Blade saw speed	3000 rpm
Diámetro del eje del disco / Blade saw axis diameter	32 mm
Altura máxima de corte / Max. cutting height	125 mm
Altura de trabajo / Working height	970 mm
Dimensiones / Dimensions	870x710x1435 mm
Peso / Weight	180 Kg
○ 90º	125 mm
○ 45º	105 mm
□ 90º	110 mm
□ 45º	85 mm
▭ 90º	175x75 mm
▭ 45º	100x80 mm
Consumo aprox. de aire por ciclo / Average air consume/cycle	4 litros

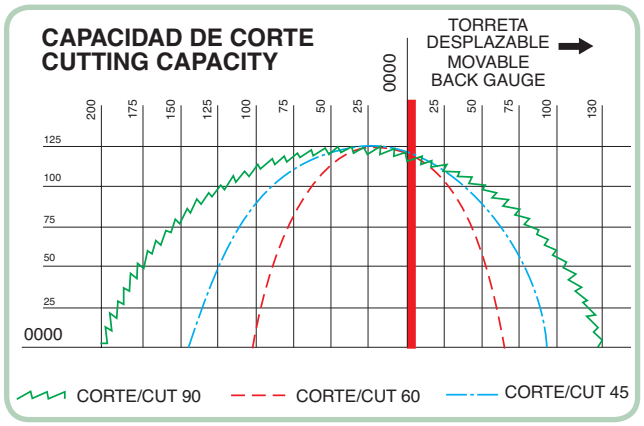

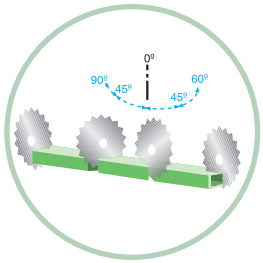

TOP QUALITY PRODUCTS
MADE IN SPAIN
TOP QUALITY PRODUCTS

pilses®
maquinaria y herramientas

Tronzadora semiautomática de disco ascendente de precisión.

- Sierra de Widia de 350Ø incluida
- Subida de disco automática mediante 2 pulsadores.
- Mesa giratoria -60º / 0º / 90º.
- Pisadores verticales neumáticos incluidos.
- Pisadores horizontales neumáticos opcionales.
- Refrigeración Aire-Aceite.
- Torreta desplazable 130mm adicionales para mayor capacidad de corte a 90º.
- Subida de disco automática.

Opcional:
Pisadores horizontales.

350Ø precision cutting-off mitre saw.

- Precision mitre rising blade cutting-off machine.
- 350 Ø Tungsten Carbide (TCT) blade saw included.
- Free turning table -60º / 0º / 90º.
- Pneumatic vertical clamps included.
- Horizontal clamps kit (optional).
- Air-oil cooling.
- Movable back turret to allow larger cutting dimensions (130mm).
- Automatic lift of saw.

Optional:
Horizontal clamp option.

TL-400-A

Especificaciones / Specification	
Motor / Motor	3 Hp / 2,2 Kw
Diámetro del disco / Blade saw diameter	400 mm
Velocidad de disco / Blade saw speed	3000 rpm
Diámetro del eje del disco / Blade saw axis diameter	50 mm
Altura máxima de corte / Max. cutting height	130 mm
Altura de trabajo / Working height	970 mm
Dimensiones / Dimensions	900x1000x1480 mm
Peso / Weight	380 Kg
○ 90º	135 mm
○ 45º	115 mm
□ 90º	110 mm
□ 45º	100 mm
▭ 90º	250x85 mm
▭ 45º	160x70 mm
Consumo aprox. de aire por ciclo / Average air consume-cycle	4 litros

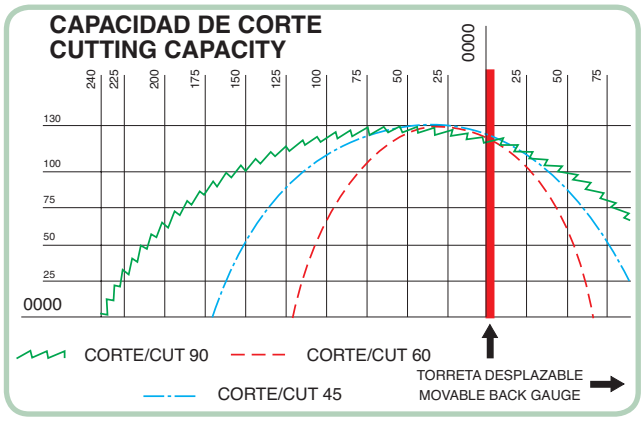

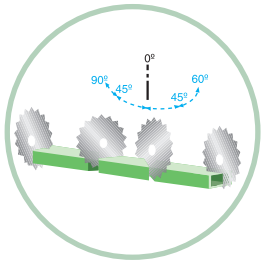

pilses® maquinaria y herramientas

TOP QUALITY PRODUCTS MADE IN SPAIN TOP QUALITY PRODUCTS

Tronzadora de corte de disco ascendente de Ø400 para el corte de aluminio/pvc y metales ligeros.
Mesa giratoria para corte de grados.

- Motor trifásico con auto frenado.
- Sierra de disco de Widia de 400Ø incluida
- Mesa giratoria -60º / 0º / 90º.
- 2 Pisadores neumáticos verticales y dos horizontales incluidos.
- Lubricación automática (Aire-aceite).
- Regulador de velocidad de corte.
- Cajón recoge virutas.
- Patas ajustables en altura.
- Torreta desplazable 75mm adicionales para mayor capacidad de corte a 90º.

Opcional:
Abertura y cierre de pantalla automática.
Linea láser para marcación del corte.
Grados digitales.

Automatic mitre cutting-off machine for alumininium/pvc and light metals, with Ø400 TCT ascending blade saw.
Easy clamping to cutting degrees.

- Three phase motor.
- 400Ø Tungsten Carbide TCT saw included.
- Free turning table -60º / 0º / 90º.
- Two pneumatic vertical and horizontal clamps included.
- Automatic air-oil cooling nozzle to blade saw.
- Adjustable cutting-off speed.
- Chips collector box.
- Adjustable legs.
- Movable back turret to allow larger cutting dimensions.
- Automatic lift of saw.

Optional:
Automatic hood (open-close).
Cutting laser line.
Angle LCD display (encoder).

TL-500-A

Especificaciones / Specification

Motor / Motor	4 Hp / 3 Kw
Diámetro del disco / Blade saw diameter	500 mm
Velocidad de disco / Blade saw speed	3000 rpm
Diámetro del eje del disco / Blade saw axis diameter	50 mm
Altura máxima de corte / Max. cutting height	180 mm
Altura de trabajo / Working height	980 mm
Dimensiones / Dimensions	1200x1100x1500 mm
Peso / Weight	430 Kg
○ 90º	180 mm
○ 45º	150 mm
□ 90º	150 mm
□ 45º	120 mm
▭ 90º	300x125 mm
▭ 45º	145x120 mm
Consumo aproximado de aire por ciclo Average air consume per cycle	5 litros

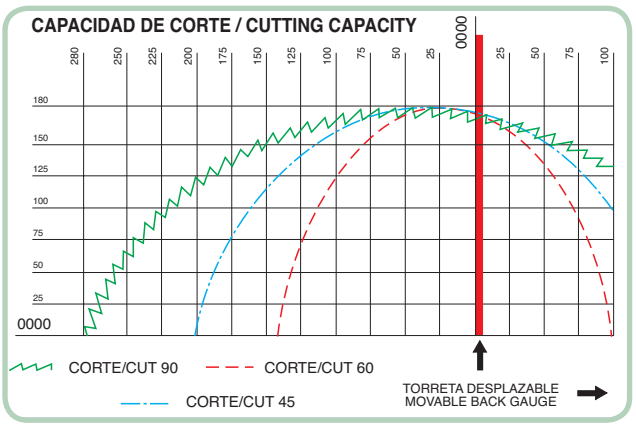

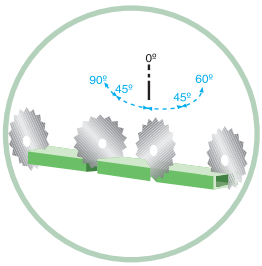

TOP QUALITY PRODUCTS
MADE IN SPAIN
TOP QUALITY PRODUCTS

pilses®
maquinaria y herramientas

Tronzadora de corte de disco ascendente de Ø500 para el corte de aluminio/pvc y metales ligeros.
Mesa giratoria para corte de grados.

- Motor trifásico con auto frenado.
- Sierra de disco de Widia de 500Ø incluida
- Mesa giratoria -60º / 0º / 90º.
- 2 Pisadores neumáticos verticales y dos horizontales incluidos.
- Lubricación automática (Aire-aceite).
- Regulador de velocidad de corte.
- Cajón recoge virutas.
- Patas ajustables en altura.
- Torreta desplazable 100mm adicionales para mayor capacidad de corte a 90º.
- Subida de disco automática.

Opcional:
Apertura y cierre de pantalla automática.
Linea laser para marcacion del corte.
Grados digitales.

Automatic mitre cutting-off machine for aluminium/pvc and light metals, with Ø500 TCT ascending blade saw.
Easy clamping to cutting degrees.

- Three phase brake motor.
- Precision miter cutting-off saw machine.
- 500Ø Tungsten Carbide TCT saw included.
- Free turning table -60º / 0º / 90º.
- Pneumatic vertical and horizontal clamps included.
- Automatic Air-oil cooling nozzle to blade saw.
- Door lock with microswitch.
- Adjustable cutting-off speed.
- Chips collector box.
- Adjustable legs.
- Movable back turret to allow larger cutting dimensions.

Optional:
Automatic hood (open-close).
Cutting laser line.
Angle lcd display (encoder).

TL-600-A
TL-650-A

Especificaciones / Specification

	TL-600-A	TL-650-A
Motor / Motor	4 Hp / 3 Kw	5,5 Hp / 4 Kw
Ø Sierra de corte / Ø Blade	600 mm	650 mm
Velocidad de corte / Cutting speed	3000 rpm	3000 rpm
Ø Eje del disco / Ø Blade spindle	50 mm	50 mm
Altura máx. de corte / Max. cutting height	230 mm	260 mm
Dimensiones / Dimensions	1300x1220x1635 mm	1300x1220x1635 mm
Peso / Weight	500 Kg	550 Kg
○ 90º	230 mm	260 mm
○ 45º	230 mm	260 mm
▯ 90º	200x200 mm	200x200 mm
▯ 45º	160x160 mm	170x170 mm
▭ 90º	310x150 mm	310x150 mm
▭ 45º	250x100 mm	250x100 mm
Altura de trabajo / Working height	970 mm	970 mm

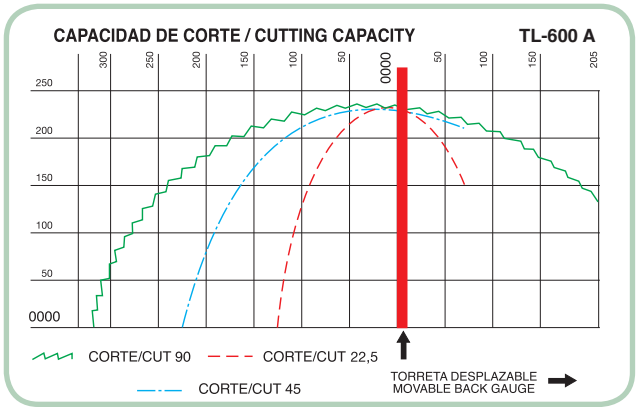

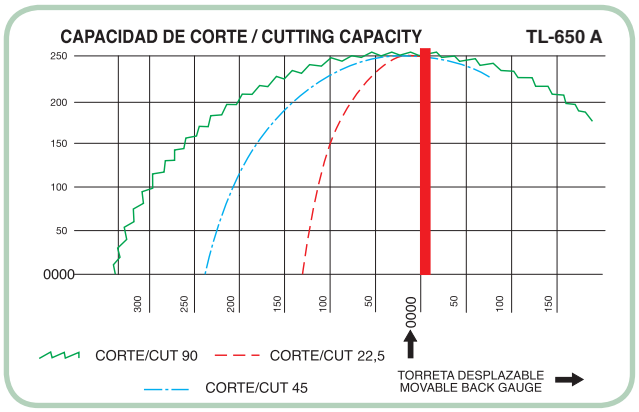

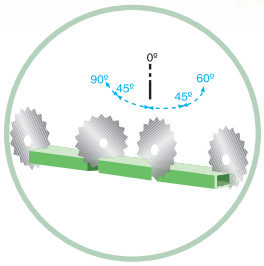

Tronzadora automática de disco ascendente con mesa giratoria para corte de grados.

- Motor Trifásico con auto frenado.
- Alto rendimiento y precisión de corte.
- Sierra de Widia de Ø600 mm (incl.).
- Free turning table -60º / 0º / 90º.
- Pisadores vertical y horizontales dobles ajustables en altura y profundidad.
- Sistema de lubrificación neumática mediante spray.
- Doble pulsador para el ciclo de corte.
- Velocidad de corte ajustable.
- Cajón colector de virutas.
- Patas ajustables en altura para nivelación y amortiguación de la máquina.
- Torreta desplazable 205mm adicionales para mayor capacidad de corte. (500x50)

Opcional:
Indicación de corte láser.
Display de grados digitales.
Pantalla automática (apertura-cierre).

Automatic mitre cutting-off machine for alumininium/pvc and light metals.

- Three phase brake motor.
- Huge cutting performance.
- Ø600 mm Widia saw (included).
- Free turning table -60º / 0º / 90º.
- Height adjustable double vertical clamps.
- Depth adjustable double horizontal clamps.
- Spray pneumatic lubrication system (Air-Oil).
- Adjustable cutting-off speed.
- Chips collector box.
- Adjustable legs .
- Movable back turret to allow larger cutting dimensions 205mm. (500x50)

Optional:
Laser unit.
Digital degrees unit.
Automatic hood (open-close).

pilses®
maquinaria y herramientas

TL-600-AAG

Especificaciones / Specification

Motor / Motor	4 Hp / 3 Kw	○ 90º	180 mm
Diámetro del disco / Blade saw diameter	600 mm	○ 45º	150 mm
Velocidad de disco / Blade saw speed	3000 rpm	□ 90º	150 mm
Diámetro del eje del disco / Blade saw axis diameter	50 mm	□ 45º	120 mm
Altura máxima de corte / Max. cutting height	230 mm	▭ 90º	300x125 mm
Altura de trabajo / Working height	970 mm	▭ 45º	145x120 mm
Dimensiones / Dimensions	1300x1220x1635 mm	Consumo aprox. de aire por ciclo Average air consume per cycle	5 litros
Peso / Weight	600 Kg		

pilses® maquinaria y herramientas

TOP QUALITY PRODUCTS — MADE IN SPAIN — TOP QUALITY PRODUCTS

Modelo de la fotografía
TL-600-AAG CNC
(con alimentador)

Tronzadora automática de corte de aluminio con programación de longitud y grados -45° / 90° / +45°

- Disco de corte TCT de 600 mm diam incluido
- Corte a -45º / 90º / +45º
- Motor de 4 HP (3Kw)
- SERVO DRIVE para giro de disco
- 2x Pisadores verticales neumáticos en zona de corte
- 2x pisadores horizontales neumáticos en zona de corte
- Control Bimanual para activar la subida de disco en modo manual
- Sistema de seguridad de Doble presión de pisadores
- Velocidad de corte regulable
- Velocidad de alimentador regulable
- Sistema de lubrificación neumática mediante pulverizador
- Pantalla automática mediante cilindro neumático
- Controlador CNC Omron
- Pantalla de seguridad de Policarbonato
- Superficie PERTINAX
- Entrada USB

Opcional:

Alimentador con SERVO de 3,4,6 metros con precisión de 0,2mm o opcional a medida según pedido
Micropulverización LUBETOOLS
Conexión automática con aspirador
Variador de Velocidad
Lector de Código de barras

Automatic aluminum cutting saw with longitude and degree programming -45° / 90° / +45°

- Ø 600 mm TCT blade included in the machine
- Cutting at -45º/90º/45º
- 4 HP Motor (3Kw)
- SERVO DRIVEN turning of the blade
- 2x pneumatic vertical clamping cylinders
- 2x pneumatic horizontal clamping cylinders
- Twin pressure LOW/HIGH system for clamping security
- Adjustable feeding speed
- Pneumatic lubrification by venturi device
- Automatic OPEN/CLOSE hood
- AUTOMATIC FEEDING, CUTTING AND ANGLE TURNING
- Policarbonate shield

Optional:

3,4,6 meter SERVO feeder cnc controlled (another lenghts are also optional)
LUBETOOLS mist lubrification
Automatic START/STOP of vacuum cleaner
Blade speed inverter
PERTINAX layer protection surface
USB connection
Label printer
Barcode reader

TL-800-A

pilses® maquinaria y herramientas

Especificaciones / Specification

Motor / Motor	10 Hp / 7,5 Kw
Diámetro del disco / Blade saw diameter	800 mm
Velocidad de disco / Blade saw speed	3000 rpm
Diámetro del eje del disco / Blade saw axis diameter	50 mm
Altura máxima de corte / Max. cutting height	280 mm
Altura de trabajo / Working height	970 mm
Dimensiones / Dimensions	1400x1350x1735 mm
Peso / Weight	640 Kg
○ 90º	280 mm
○ 45º	265 mm
▯ 90º	240x240 mm
▯ 45º	205x205 mm
▭ 90º	340x150 mm
▭ 45º	270x100 mm

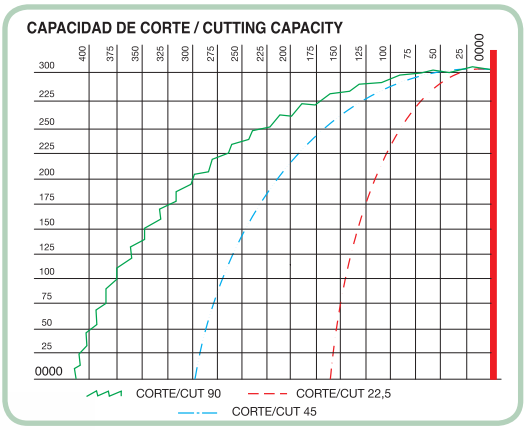

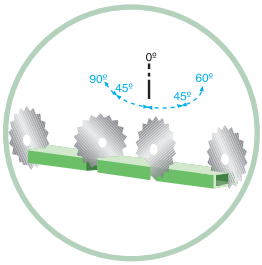

TOP QUALITY PRODUCTS
MADE IN SPAIN

Disco 800 mm
800 mm Blade

Tronzadora automática de disco ascendente con mesa giratoria para corte de grados.

- Motor Trifásico de 10 CV con auto frenado.
- Alto rendimiento y precisión de corte.
- Sierra de Widia de Ø800 mm (incl.).
- Velocidad de giro del disco regulable mediante variador electrónico.
- Giro a grados 20º / -90º/ -20º.
- Mando bimanual para subida del disco.
- Doble pisador vertical con presión regulable.
- Doble pisador horizontal con presión regulable.
- Pantalla protectora automática (apertura y cierre).
- Grados digitales.
- Patas ajustables en altura para nivelación y amortiguación de la máquina.
- Refrigración del disco de corte por microlubricación Lubetools.

Automatic mitre cutting-off machine for aluminium/pvc and light metals.

- Three phase brake motor. (10 CV)
- Huge cutting performance.
- Ø800 mm Widia saw (included).
- Table turning lock at 20º / 90º / -20º positions and intermediate angles.
- Height adjustable double vertical clamps.
- Depth adjustable double horizontal clamps.
- Microlubrication system (Air-Oil).
- Adjustable cutting-off speed.
- Automatic hood (open-close).
- Digital degrees unit.
- Chips collector box.
- Adjustable legs.

FRONT-450

Especificaciones / Specification	
Motor / Motor	3 Hp / 2,2 Kw
Diámetro max. sierra / Blade saw diameter	450 mm
Velocidad sierra / Blade saw speed	2880 rpm
Diámetro del eje / Blade saw axis diameter	30 mm
Altura máx. de corte / Max. cutting heigh	148 mm
Dimensiones / Dimensions	1000x1400x1800 mm
Peso / Weight	450 Kg
○ 90º	140 mm
○ 45º	140 mm
□ 90º	130x130 mm
□ 45º	120x120 mm
▭ 90º	200x100 mm
▭ 45º	150x100 mm
○ 22,5º	100 mm
□ 22,5º	85x85 mm
▭ 22,5º	100x50 mm

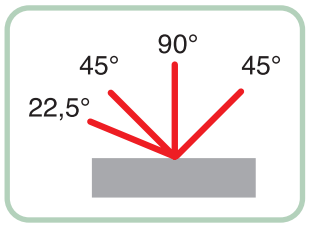

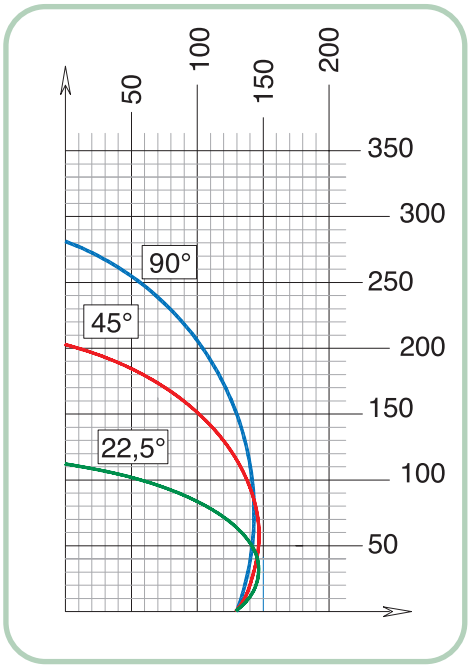

Tronzadora de disco widia y corte frontal con giro automático a -22,5º y 45º.

- Avance automático del disco de corte mediante unidad oleoneumática con regulador graduable.
- Inclinación neumática del cabezal.
- Topes a -45º / 90º / 45º / 22,5º izquierda.
- Grados intermedios mediante tope mecánico.
- Lubricación automática con aceite pulverizado.
- Protección del motor con magneto térmico.
- Dos pisadores neumáticos horizontales con dispositivo de doble presión.
- Protección integral neumática automática.
- Toma para aspiración Diam. 120.
- Pistola neumática para limpieza.
- Altura de trabajo regulable de 970-1010 mm.

Opcional:
Pisador vertical.

Automatic Frontal blade sawing machine with automatic turning head from -22,5° to +45°.

- Huge cutting performance.
- Ø450 mm Carbide Saw (included).
- Pushbutton for -45° position.
- Pushbutton for 90° position.
- Pushbutton for +45° position.
- Mechanically adjustable until -22,5° left.
- Spray pneumatic lubrication system.
- Adjustable cutting speed.
- Adjustable legs.
- Horizontal pneumatic clamping.
- Automatic open/closed hood.

Option:
Vertical pneumatic clamps.

pilses®
maquinaria y herramientas

TL-600-A 90º

Especificaciones / Specification	
Motor / Motor	5,5 Hp / 4 Kw
Diámetro max. sierra / Blade saw diameter	600 mm
Velocidad sierra / Blade saw speed	3000 rpm
Diámetro del eje / Blade saw axis diameter	50 mm
Altura máx. de corte / Max. cutting height	230 mm
Dimensiones / Dimensions	820x1300x1660 mm
Peso / Weight	450 Kg
○ 90º	230 mm
▭ 90º	350x110 mm
▯ 90º	210x210 mm.
Altura de trabajo / Working height	970 mm

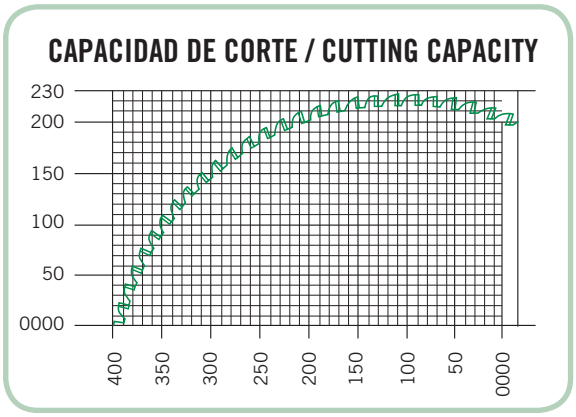

Corte recto / Straight cut

TOP QUALITY PRODUCTS
MADE IN SPAIN

pilses maquinaria y herramientas

Tronzadora automática de disco ascendente con corte a 90º.

- Motor Trifásico con auto frenado.
- Alto rendimiento y precisión de corte.
- Sierra de Widia de Ø600 mm (incl.).
- Pisadores vertical y horizontales dobles ajustables.
- Sistema de lubrificación neumática mediante aire-aceite.
- Doble pulsador para el ciclo de corte.
- Velocidad de corte regulable.
- Cajón recogevirutas.
- Patas regulables en altura para nivelación y amortiguación de la máquina.

Opcional:
Unidad láser de guía linea de corte.
Pantalla automática (apertura-cierre).

Automatic upwards disc cutting for cuts at 90º.

- Three-phase motor with automatic braking.
- High performance and cutting precision.
- Widia saw of Ø600 mm. (incl.)
- Horizontal and vertical double adjustable pedals.
- Pneumatic air-oil lubrication system.
- Two buttons for the cutting cycle.
- Adjustable cutting speed.
- Shavings box.
- Adjustable height supporters to level and damp the machine.

Optional:
Laser unit to guide cutting line.
Automatic screen (open-close).

TL-650-A 90º
TL-700-A 90º

Especificaciones / Specification

	TL-650-A 90º	TL-700-A 90º
Motor / Motor	7,5 Hp / 5,5 Kw	7,5 Hp / 5,5 Kw
Diámetro max. sierra / Blade saw diameter	650 mm	700 mm
Velocidad sierra / Blade saw speed	3000 rpm	3000 rpm
Diámetro del eje / Blade saw axis diameter	50 mm	50 mm
Altura máx. de corte / Max. cutting height	250 mm	275 mm
Dimensiones / Dimensions	820x1300x1660 mm	820x1400x1660 mm
Peso / Weight	450 Kg	550 Kg
○ 90º	250 mm	275 mm
▭ 90º	400x100 mm	400x140 mm
▯ 90º	230x230 mm	250x250 mm
Altura de trabajo / Working height	970 mm	970 mm

CAPACIDAD DE CORTE / CUTTING CAPACITY

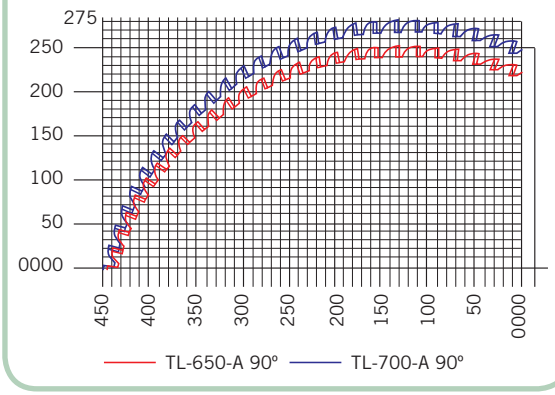

Corte recto / Straight cut

pilses® maquinaria y herramientas

TOP QUALITY PRODUCTS
MADE IN SPAIN

Tronzadora automática de disco ascendente con corte a 90º.

- Motor Trifásico con autofrenado.
- Alto rendimiento y precisión de corte.
- Sierra de Widia de Ø650 mm (incl.).
- Pisadores vertical y horizontales dobles ajustables con dispositivo de doble presión.
- Sistema de lubrificación neumática mediante aire-aceite.
- Doble pulsador para el ciclo de corte.
- Velocidad de corte regulable.
- Cajón recogevirutas.
- Patas regulables en altura para nivelación y amortiguación de la máquina.

Opcional:
Unidad láser de guía linea de corte.
Pantalla automática (apertura-cierre).

Automatic upwards disc cutting for cuts at 90º.

- Three-phase motor with automatic braking.
- High performance and cutting precision.
- Widia saw of Ø650 mm. (incl.)
- Horizontal and vertical double adjustable pedals with two-pressure device.
- Pneumatic air-oil lubrication system.
- Two buttons for the cutting cycle.
- Adjustable cutting speed.
- Shavings box.
- Adjustable height supporters to level and damp the machine.

Optional:
Laser unit to guide cutting line.
Automatic screen (open-close).

TL-800-A 90º

Especificaciones / Specification	TL-800-A 90º
Motor / Motor	10 Hp / 7,5 Kw
Diámetro max. sierra / Blade saw diameter	800 mm
Velocidad sierra / Blade saw speed	3000 rpm
Diámetro del eje / Blade saw axis diameter	50 mm
Altura máx. de corte / Max. cutting height	310 mm
Dimensiones / Dimensions	1000x1600x2000 mm
Peso / Weight	780 Kg
○ 90º	290 mm
□ 90º	400x190 mm
□ 90º	270x270 mm
Altura de trabajo / Working height	970 mm

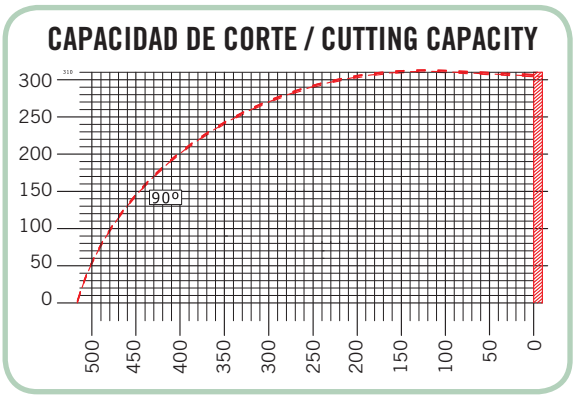

Corte recto / Straight cut

TOP QUALITY PRODUCTS
MADE IN SPAIN

Tronzadora automática de disco ascendente con corte a 90º.

- Motor Trifásico con autofrenado.
- Alto rendimiento y precisión de corte.
- Sierra de Widia de Ø800 mm (incl.).
- Pisadores vertical y horizontales dobles ajustables con dispositivo de doble presión.
- Micropulverización LUBETOOLS.
- Doble pulsador para el ciclo de corte.
- Velocidad de corte regulable.
- Cajón recogevirutas.
- Patas regulables en altura para nivelación y amortiguación de la máquina.

Opcional:
Unidad láser de guía linea de corte.
Pantalla automática (apertura-cierre).

Automatic upwards disc cutting for cuts at 90º.

- Three-phase motor with automatic braking.
- High performance and cutting precision.
- Widia saw of Ø800 mm. (incl.)
- Horizontal and vertical double adjustable pedals with two-pressure device.
- Micro spraying LUBETOOLS.
- Two buttons for the cutting cycle.
- Adjustable cutting speed.
- Shavings box.
- Adjustable height supporters to level and damp the machine.

Optional:
Laser unit to guide cutting line.
Automatic screen (open-close).

pilses® maquinaria y herramientas

GAA-350-90
GAA-500-90

pilses®
maquinaria y herramientas

TOP QUALITY PRODUCTS
MADE IN SPAIN
TOP QUALITY PRODUCTS

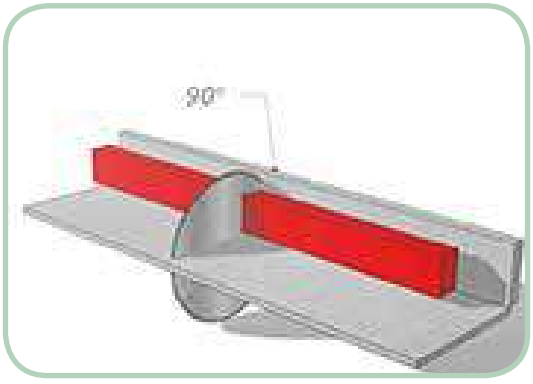

GAA-600-90
GAA-650-90
GAA-800-90

pilses® maquinaria y herramientas

Especificaciones / Specification

Modelo	GAA-350-90	GAA-500-90	GAA-600-90	GAA-650-90	GAA-800-90
Motor / Motor	2,5 Hp / 2 Kw	4 Hp / 3 Kw	5,5 Hp / 4 Kw	7,5 Hp / 5,5 Kw	10 Hp / 7,5 Kw
Diámetro max. sierra / Blade saw diameter	350 mm	500 mm	600 mm	650 mm	800 mm
Velocidad sierra / Blade saw speed	3000 rpm	3000 rpm	3000 rpm	3000 rpm	3000 rpm
Diámetro del eje / Blade saw axis diameter	32 mm	50 mm	50 mm	50 mm	50 mm
Altura máx. de corte / Max. cutting heigh	100 mm	170 mm	225 mm	252 mm	320 mm
Recorrido alimentador / Feeder advance range	300 mm (600 doble avance) 300 mm (600 double advance)	500 mm (1000 doble avance) 500 mm (1000 double advance)	500 mm (1000 doble avance) 500 mm (1000 double advance)	500 mm (1000 doble avance) 500 mm (1000 double advance)	500 mm (1000 doble avance) 500 mm (1000 double advance)
Pisadores neumáticos / Pneumatic Clamps	6 (3 Horiz. - 3 Vert.)	6 (3 Horiz. - 3 Vert.)	6 (3 Horiz. - 3 Vert.)	6 (3 Horiz. - 3 Vert.)	6 (3 Horiz. - 3 Vert.)
Sistemas de lubricación / Lubrication systems	Neumática mediante pulverizador. Pneumatic with Spray.	Neumática mediante pulverizador. Pneumatic with Spray.	Neumática mediante pulverizador. Pneumatic with Spray.	Neumática mediante pulverizador. Pneumatic with Spray.	Micropulverización Lubetools Micro spraying Lubetools
Dimensiones / Dimensions	1400x850x970 mm	1950x1050x970 mm	2020x1510x975 mm	2020x1610x975 mm	2200x1730x975 mm
Peso / Weight	260 Kg	450 Kg	650 Kg	720 Kg	980 Kg
○ 90º	100 mm	150 mm	225 mm	250 mm	320 mm
□ 90º	100x100 mm	150x150 mm	200x200 mm	225x225 mm	275x275 mm
▭ 90º	170x60 mm	250x75 mm	300x175 mm	300x200 mm	375x225 mm

Tronzadora para el corte en modo automático con alimentador y doble avance.

- Ciclo automático.
- Alimentador automático de 300 mm. 600 doble avance (GAA-350-90) y de 500mm. 1000 doble avance (GAA-500-90, GAA-600-90 y GAA-650-90).
- Parada de emergencia.
- Velocidad de alimentación y corte regulables.
- Selector de longitud regulable de 5 a 600 mm. (GAA-350-90) y de 5 a 1000 mm. (GAA-500-90, GAA-600-90 y GAA-650-90).
- Corte a 90º.
- Refrigeración automática aire-aceite.
- Funcionamiento semiautomático o totalmente automático.

Cutting-off machine with automatic. Oleopneumatic feeding system with two strokes by default.

- Automatic cycle.
- Automatic feeder of 300mm. 600 double advance (GAA-350-90) and 500mm. 1000 double advance (GAA-500-90, GAA-600-90 y GAA-650-90).
- Emergency stop.
- Adjustable cutting and feeding speeds.
- Length selector adjustable from 5 to 600 mm. (GAA-350-90) and from 5 to 1000 mm. (GAA-500-90, GAA-600-90 y GAA-650-90).
- Cut at 90°.
- Automatic air-oil coolant pump.
- Semi-automatic or automatic operation.

GAA-350-90 TR12
GAA-500-90 TR12

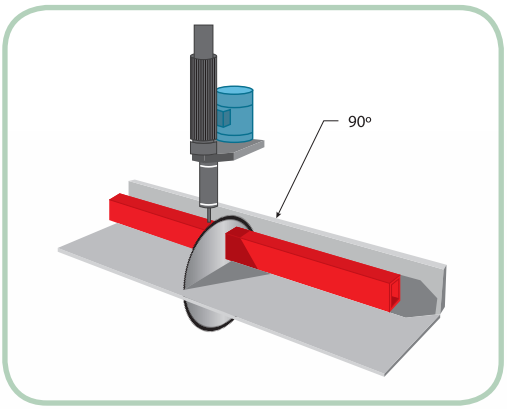

pilses®
maquinaria y herramientas

GAA-600-90 TR12
GAA-650-90 TR12
GAA-800-90 TR12

pilses® maquinaria y herramientas

Especificaciones / Specification

Modelo	GAA-350-90 TR12	GAA-500-90 TR12	GAA-600-90 TR12	GAA-650-90 TR12	GAA-800-90 TR12
Motor / Motor	2,5 Hp / 2 Kw	4 Hp / 3 Kw	5,5 Hp / 4 Kw	7,5 Hp / 5,5 Kw	10 Hp / 7,5 Kw
Diámetro max. sierra / Blade saw diameter	350 mm	500 mm	600 mm	650 mm	800 mm
Velocidad sierra / Blade saw speed	3000 rpm	3000 rpm	3000 rpm	3000 rpm	3000 rpm
Diámetro del eje / Blade saw axis diameter	32 mm	50 mm	50 mm	50 mm	50 mm
Altura máx. de corte / Max. cutting heigh	100 mm	170 mm	225 mm	252 mm	320 mm
Recorrido alimentador / Feeder advance range	300 mm (600 doble avance) 300 mm (600 double advance)	500 mm (1000 doble avance) 500 mm (1000 double advance)	500 mm (1000 doble avance) 500 mm (1000 double advance)	500 mm (1000 doble avance) 500 mm (1000 double advance)	500 mm (1000 doble avance) 500 mm (1000 double advance)
Pisadores neumáticos / Pneumatic Clamps	6 (3 Horiz. - 3 Vert.)	6 (3 Horiz. - 3 Vert.)	6 (3 Horiz. - 3 Vert.)	6 (3 Horiz. - 3 Vert.)	6 (3 Horiz. - 3 Vert.)
Sistemas de lubricación / Lubrication systems	Neumática mediante pulverizador. Pneumatic with Spray.	Neumática mediante pulverizador. Pneumatic with Spray.	Neumática mediante pulverizador. Pneumatic with Spray.	Neumática mediante pulverizador. Pneumatic with Spray.	Micropulverización Lubetools Micro spraying Lubetools
Dimensiones / Dimensions	1400x850x970 mm	1950x1050x970 mm	2020x1510x975 mm	2020x1610x975 mm	2200x1730x975 mm
Peso / Weight	300 Kg	500 Kg	700 Kg	700 Kg	980 Kg
○ 90º	100 mm	150 mm	225 mm	250 mm	320 mm
□ 90º	100x100 mm	150x150 mm	200x200 mm	225x225 mm	275x275 mm
▭ 90º	170x60 mm	250x75 mm	300x175 mm	300x200 mm	375x225 mm

Tronzadora para el corte, taladro y roscado en modo automático con alimentador y doble avance.

- Ciclo automático.
- Alimentador automático de 300 mm. 600 doble avance (GAA-350-90 TR12) y de 500 mm. 1000 doble avance (GAA-500-90 TR12).
- Parada de emergencia.
- Velocidad de alimentación y corte regulables.
- Selector de longitud regulable de 5 a 600 mm. (GAA-350-90 TR12) y de 5 a 1000 mm. (GAA-500-90 TR12, GAA-600-90 TR12, GAA-650-90 TR12).
- Corte a 90º.
- Refrigeración automática aire-aceite.
- Funcionamiento semiautomático o totalmente automático.
- Unidad de taladrado, roscado.
- Eje preparado para colocar un juego de fresas.

PARA DIFERENTES PROGRAMACIONES Y MECANIZACIONES, CONSÚLTENOS.

Automatic blade saw machine for cutting, milling, drilling,thread.

- Automatic cycle.
- Advance 300 mm. 600 dual advance (GAA-350-90 TR12) and 500 mm. 1000 dual advance (GAA-500-90 TR12).
- Emergency stop.
- Adjustable Feed rate and adjustable cut.
- Length selector adjustable from 5 to 600 mm. (GAA-350-90 TR12) and from 5 to 1000 mm. (GAA-500-90 TR12, GAA-600-90 TR12, GAA-650-90 TR12).
- 90° straight cut.
- Automatic air-oil cooling.
- Semi-automatic operation or fully automatic.
- Drilling unit.

ASK US FOR DIFFERENT SETTINGS.

GAA-350-90 CNC
GAA-500-90 CNC

pilses® maquinaria y herramientas

TOP QUALITY PRODUCTS MADE IN SPAIN TOP QUALITY PRODUCTS

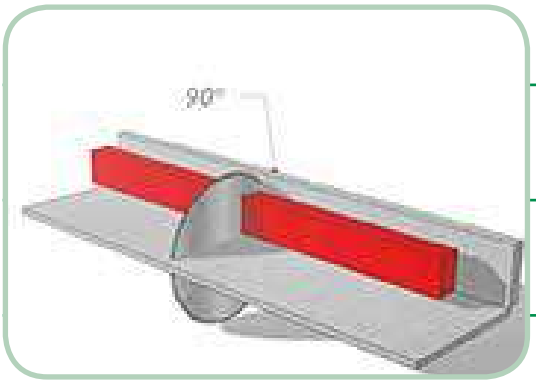

GAA-600-90 CNC
GAA-650-90 CNC
GAA-800-90 CNC

Especificaciones / Specification

Modelo	GAA-350-90 CNC	GAA-500-90 CNC	GAA-600-90 CNC	GAA-650-90 CNC	GAA-800-90 CNC
Motor / Motor	2,5 Hp / 2 Kw	4,0 Hp	5,5 Hp / 4 Kw	7,5 Hp / 5,5 Kw	10 Hp / 7,5 Kw
Diámetro max. sierra / Blade saw diameter	350 mm	500 mm	600 mm	650 mm	800 mm
Velocidad sierra / Blade saw speed	3000 rpm	3000 rpm	3000 rpm	3000 rpm	3000 rpm
Diámetro del eje / Blade saw axis diameter	32 mm	50 mm	50 mm	50 mm	50 mm
Altura máx. de corte / Max. cutting heigh	100 mm	150 mm	225 mm	252 mm	320 mm
Recorrido alimentador / Feeder advance range	700 mm (múltiples avances) 700 mm (multiple advances)	700 mm (múltiples avances) 700 mm (multiple advances)	700 mm (múltiples avances) 700 mm (multiple advances)	700 mm (múltiples avances) 700 mm (multiple advances)	700 mm (múltiples avances) 700 mm (multiple advances)
Pisadores neumáticos / Pneumatic Clamps	6 (3 Horiz. - 3 Vert.)	6 (3 Horiz. - 3 Vert.)	6 (3 Horiz. - 3 Vert.)	6 (3 Horiz. - 3 Vert.)	6 (3 Horiz. - 3 Vert.)
Sistemas de lubricación / Lubrication systems	Neumática mediante pulverizador. Pneumatic with Spray.	Neumática mediante pulverizador. Pneumatic with Spray.	Neumática mediante pulverizador. Pneumatic with Spray.	Neumática mediante pulverizador. Pneumatic with Spray.	Micropulverización Lubetools Micro spraying Lubetools
Dimensiones / Dimensions	1500x1400x970 mm	2050x1150x990 mm	2020x1510x975 mm	2020x1610x975 mm	2200x1730x975 mm
Peso / Weight	350 Kg	470 Kg	650 Kg	720 Kg	980 Kg
○ 90°	100 mm	150 mm	225 mm	250 mm	320 mm
□ 90°	100x100 mm	150x150 mm	200x200 mm	225x225 mm	275x275 mm
▭ 90°	170x60 mm	250x75 mm	300x175 mm	300x200 mm	375x225 mm

Tronzadora para el corte de perfiles de aluminio con CNC.

- Ciclo automático.
- Alimentador automático de 700 mm. con husillo de bolas motorizado.
- Programador OMRON.
- 10 programas de 30 lineas.
- 20 referencias por programa.
- Parada de emergencia.
- Velocidad de alimentación y corte regulables.
- Longitud con múltiples avances.
- Corte a 90º.
- Refrigeración automática aire-aceite.
- Funcionamiento semiautomático o totalmente automático.

Automatic CNC controlled circular saw for cutting and drilling aluminium.

- Automatic cycle.
- 700 mm ballscrew feeder.
- OMRON controller.
- 10 programs with 30 lines.
- 20 parts in memory.
- Emergency stop.
- Adjustable feeding and cuttting speeds.
- Automatic adjusted cutting lenght with multiple advances.
- Cut to 90º.
- Automatic air-oil cooling.
- Semi-automatic or fully automatic operation.

PARA DIFERENTES PROGRAMACIONES Y MECANIZACIONES, CONSÚLTENOS. ASK US FOR DIFFERENT SETTINGS.

pilses® maquinaria y herramientas

GAA-350-90 CNC TR12
GAA-500-90 CNC TR12

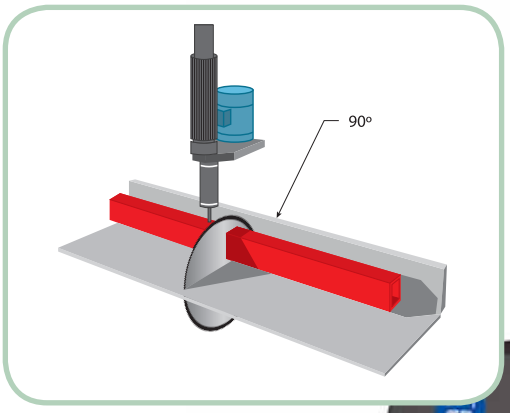

pilses®
maquinaria y
herramientas

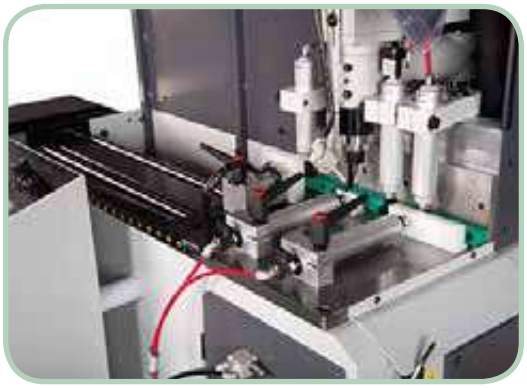

GAA-600-90 CNC TR12
GAA-650-90 CNC TR12
GAA-800-90 CNC TR12

pilses® maquinaria y herramientas

Especificaciones / Specification

Modelo	GAA-350-90 CNC TR12	GAA-500-90 CNC TR12	GAA-600-90 CNC TR12	GAA-650-90 CNC TR12	GAA-800-90 CNC TR12
Motor / Motor	2,5 Hp / 2 Kw	4 Hp / 3 Kw	5,5 Hp / 4 Kw	7,5 Hp / 5,5 Kw	10 Hp / 7,5 Kw
Diámetro max. sierra / Blade saw diameter	350 mm	500 mm	600 mm	650 mm	800 mm
Velocidad sierra / Blade saw speed	3000 rpm	3000 rpm	3000 rpm	3000 rpm	3000 rpm
Diámetro del eje / Blade saw axis diameter	32 mm	50 mm	50 mm	50 mm	50 mm
Altura máx. de corte / Max. cutting heigh	100 mm	150 mm	225 mm	252 mm	320 mm
Recorrido alimentador / Feeder advance range	700 mm (múltiples avances) 700 mm (multiple advances)	700 mm (múltiples avances) 700 mm (multiple advances)	700 mm (múltiples avances) 700 mm (multiple advances)	700 mm (múltiples avances) 700 mm (multiple advances)	700 mm (múltiples avances) 700 mm (multiple advances)
Pisadores neumáticos / Pneumatic Clamps	6 (3 Horiz. - 3 Vert.)	6 (3 Horiz. - 3 Vert.)	6 (3 Horiz. - 3 Vert.)	6 (3 Horiz. - 3 Vert.)	6 (3 Horiz. - 3 Vert.)
Sistemas de lubricación / Lubrication systems	Neumática mediante pulverizador. Pneumatic with Spray.	Neumática mediante pulverizador. Pneumatic with Spray.	Neumática mediante pulverizador. Pneumatic with Spray.	Neumática mediante pulverizador. Pneumatic with Spray.	Micropulverización Lubetools Micro spraying Lubetools
Dimensiones / Dimensions	1500x1400x970 mm	2050x1150x990 mm	2020x1510x975 mm	2020x1610x975 mm	2200x1730x975 mm
Peso / Weight	420 Kg	540 Kg	720 Kg	800 Kg	980 Kg
○ 90º	100 mm	150 mm	225 mm	250 mm	320 mm
□ 90º	100x100 mm	150x150 mm	200x200 mm	225x225 mm	275x275 mm
▭ 90º	170x60 mm	250x75 mm	300x175 mm	300x200 mm	375x225 mm

Tronzadora para el corte, taladrado y roscado de perfiles de aluminio con CNC.

- Ciclo automático.
- Alimentador automático de 700 mm. con husillo de bolas motorizado.
- Unidad de taladro, roscado y fresado.
- Programador OMRON.
- 10 programas de 30 lineas.
- 20 referencias por programa.
- Parada de emergencia.
- Velocidad de alimentación y corte regulables.
- Longitud con múltiples avances.
- Corte a 90º.
- Refrigeración automática aire-aceite.
- Funcionamiento semiautomático o totalmente automático.

PARA DIFERENTES PROGRAMACIONES Y MECANIZACIONES, CONSÚLTENOS.

Automatic CNC controlled circular saw for cutting and drilling aluminium.

- Automatic cycle.
- 700 mm ballscrew feeder.
- Drilling, milling and tapping unit.
- OMRON controller.
- 10 programs with 30 lines.
- 20 parts in memory.
- Emergency stop.
- Adjustable feeding and cuttting speeds.
- Automatic adjusted cutting lenght with multiple advances.
- Cut to 90º.
- Automatic air-oil cooling.
- Semi-automatic or fully automatic operation.

ASK US FOR DIFFERENT SETTINGS.

Configuraciones Especiales
GAA 350-500-600-650-800

- Corte alimentado.
- Taladro.
- Roscado.
- Ejes controlados.

Soluciones para el corte y mecanizado en perfiles de aluminio,PVC y metales ligeros.

Estudiamos la mejor opción para su perfil con un acabado excepcional.

Máquinas diseñadas y fabricadas en España.

- Fedding+Cut.
- Drill.
- Tap.
- Controlled axes.

Solutions for cutting and machining aluminum, PVC and light metals.

We study the best option for your profile with an exceptional finish.

Machines designed and manufactured in Spain.

Special Configurations
GAA 350-500-600-650-800

DUO-450
DUO-550

Giro de los cabezales a ambos lados
Turn heads on both sides

Tronzadora automática de doble cabezal y salida de disco frontal.

- Control mediante pantalla táctil.
- Gestión de listas de corte con código perfil, altura, grados, nº cortes.
- Corrección de la medida en grados externos e internos.
- Ciclo paso a paso.
- Aviso de alarmas: falta presión neumática, motores, error posicionado.
- Importación de listas de corte.
- Conexiones para aspirador.

Opcional:
Calibre.
Etiquetadora.
Pisador vertical.
Modelo con 5 metros de largo.

Double head automatic precision cutting-off machine.

- Touch screen control.
- Cutting list storage with profiles reference, height, degrees, n° of cuts.
- Measurement corrections of internal and external angles.
- Alarms for: tension decrease, motor failure, positioning default.
- Import cutting list loading.
- Connections for exhauster.

Optional:
Caliber.
Labeling machine.
Vertical clamp.

pilses® maquinaria y herramientas

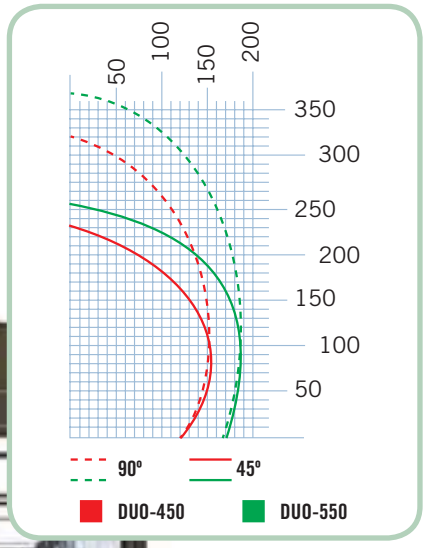

Especificaciones / Specification

	DUO-450	DUO-550
Sierras de corte / CARBIDE saw blades (included)	Ø 450 (incluidas)	Ø 550 (incluidas)
Longitud de corte / Max. cutting lenght	4000mm 7500mm semiautomático	4000mm 7500mm semiautomático
Medida mínima a 45º interior Min. cutting lenght at 45º	640 mm	640 mm
Medida mínima a 90º Min. cutting lenght at 90º	310 mm. En ciclo paso a paso 5 mm. Automatic advance made 5 mm.	310 mm. En ciclo paso a paso 5 mm. Automatic advance made 5 mm.
Dimensiones / Dimensions	5400x1600x1620 mm	5400x1700x1700 mm
Peso / Weight	1400 Kg	1500 Kg
Motor trifásico / 3-phase motor	220 ó/or 380V 3Hp.	220 ó/or 380V 3Hp.
Lubricación Lubrication	Aceite pulverizado Mist oil	Aceite pulverizado Mist oil
Inclinación neumática a grados Pneumatic head swivel at	-45º / 90º / 45º	-45º / 90º / 45º
Grados intermedios Intermediary degrees	Mediante tope mecánico Mechanical stops	Mediante tope mecánico Mechanical stops
Protección integral / Blade protection hood	Neumática / Pneumatic	Neumática / Pneumatic
Camino de rodillos / Roller stand (included)	1200 mm (incluidos)	1200 mm (incluidos)

pilses®
maquinaria y herramientas

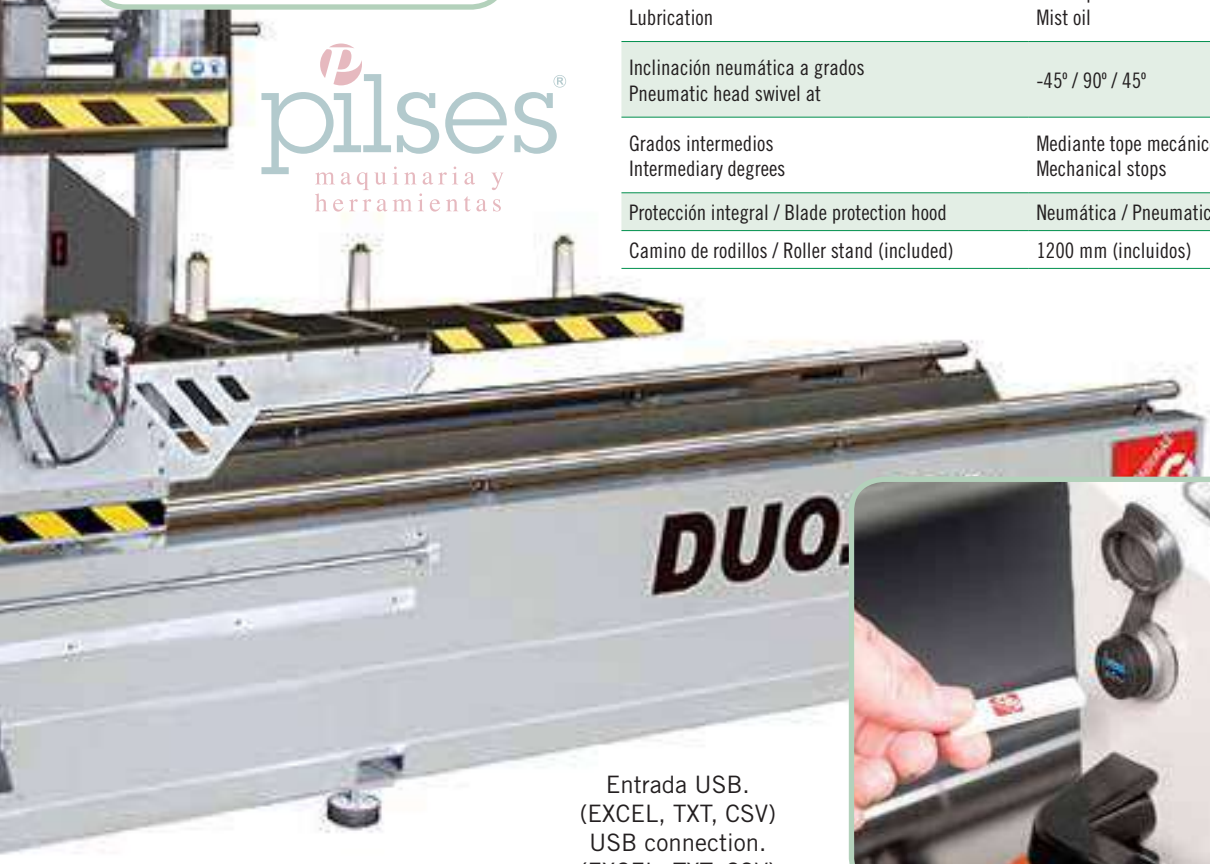

Entrada USB.
(EXCEL, TXT, CSV)
USB connection.
(EXCEL, TXT, CSV)

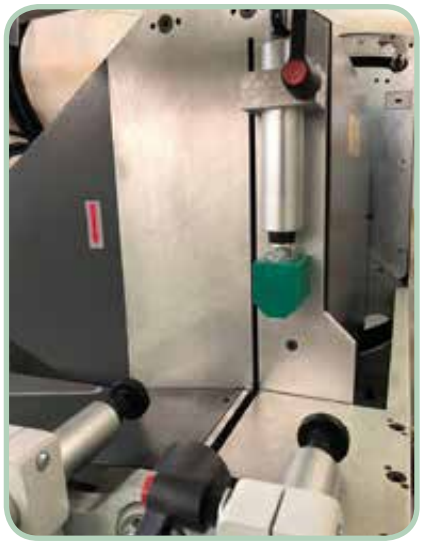

Pisador vertical opcional.
Optional vertical clamp.

Calibre opcional.
Optional caliber.

Etiquetadora opcional.
Optional labeling machine.

MG-3300/4

pilses®
maquinaria y herramientas

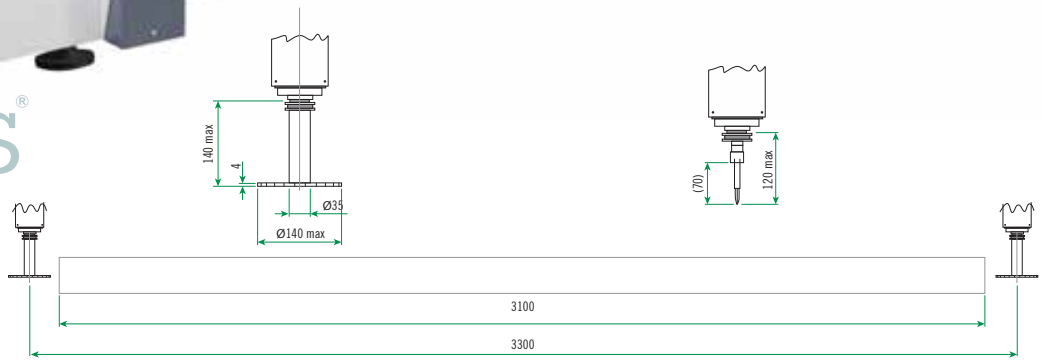

Centro de mecanizado con columna móvil con husillo vertical y 4 ejes controlados por CNC, incluida la rotación continua del plano de las mordazas, lo que permite cualquier angulación entre -90° y + 90°. Carenado perimetral integral con bandeja de recogida de virutas; protección del frontal corredera con accionamiento neumático. Cambio rápido del cono 4 ISO30. Bloqueo de la pieza de trabajo con 4 mordazas neumáticas con posicionamiento automático. Posibilidad de trabajar aluminio, PVC, acero de hasta 4 mm y acero inoxidable de hasta 3 mm con un accesorio específico.

- 4 ejes
- Motor de 5,5 Kw
- 1000-12000 rpm
- 5mm de Aluminio / 3mm hierro
- X4 pisadores neumáticos
- Estación de 4 herramientas (8 opcional)
- Programa HICAM3 diseño de piezas CAD/CAM 3D

Working center with moving column with vertical spindle and 4 axis controlled by CNC including the rotation of the plane morse continuously which allows any angle ranging from -90° to +90°. Integral side profiles with chip tray; protection sliding front side pneumatically actuated. Fast automatic tool 4 1SO30 taper positions. Workpiece clamping with 4 pneumatic vices with automatic positioning. Possibility to work aluminum, PVC, steel up to 4 mm and stainless steel up to 3 mm with a specific accessory.

- 4 axis machining center
- 5,5 Kw spindle
- 1000-12000 rpm
- 5mm Aluminium / 3mm Steel
- X4 pneumatic clamping
- 4 tools magazine (option 8)
- HICAM3 CAD/CAM 3D design

pilses® maquinaria y herramientas

Especificaciones / Specification

Datos técnicos **Technical datas**	Alimentación eléctrica trifásica / Power supplies treephase	380/400 – 50/60	Volt-Hz
	Potencia del motor trifásico del husillo / Spindle drive phase	5.5	kW
	Velocidad del husillo - regulable / Spindle speed adjustable	1000...12000	rpm
	Carrera ejes X-Y-Z / Axis stroke X-Y-Z	3300-250-200	mm
	Velocidad de posicionamiento ejes X-Y-Z / Speed positioning axis X-Y-Z	65-25-25	m/min
	Grado inclinación de la base de las mordazas (eje A) / Tilt axis adjustable clamp base	-90°...+90°	°
	Tiempo de rotación eje A de 0 a 90° / Time rotation axis from 0 ... 90 °	2	seg
	Tolerancia de posicionamiento ejes / Tolerance positioning axes	+/-0.1	mm
	Capacidad de las mordazas (b x h) / Capacityvice (bxh)	160 x 120	mm
	Diámetro de la fresa / Diameter cutter	10	mm
	Diámetro máximo de la hoja / Maximum diameter blade	140	mm
	Peso / Weight	1450-1550	kg
Equipamiento estándar **Standard equipement**	Llaves de servicio / Service spanners		
	Manual de instrucciones y mantenimiento con marcado CE / Use and maintenance manual and CE marking		
	4 mordazas de PVC H=25 mm, 4 mordazas de PVC H=75 mm / 4 jaws grip PVC H=25 mm, 4 jaws grip PVC H=75 mm		
	Fresas HM monofilo Ø6 L=60, Ø8 L=80 mm, Ø10 L=100 mm / HM single-edged cutter Ø6 L=60, Ø8 L=80, Ø10L=100 mm		
	Pinzas ER16 Ø6...5, Ø8...7 y Ø10...9 mm / ERI 6 collet Ø6...5, Ø8...7 e Ø10...9 mm		
	2 cono portaherramientas ISO30 ER16 mini L=50 + casquillo (pinza no incluida) / 2 tool holder taper IS030 ER 16 mini L=50 + nut (clamp excluded)		
	Pies de nivelación orientables (montados) / Adjustable leveling feets (included)		
	Posicionamiento y desbloqueo automático de las 4 mordazas / Positioning and automatic locking clamps 4		
Accesorios opcionales	Tope de referencia neumático en el lado derecho / 1 vice manual locking 1 pneumatic clamping vise		
	Llave USB extra para PC de oficina (no para uso simultáneo) y licencia adicional CAD / CAM tridimensional para HICAM 3 con llave USB / Software License CAD / CAM three-dimensional HICAM 3 with USB key Extra USB key for office PC (not used simultaneously) additional license CAD / CAM three-dimensional HICAM 3 with USB key		

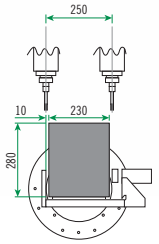

UNICAMENTE A 0°
DENTRO DE LA MAQUINA

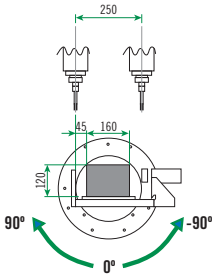

DIMENSIONES CON EL PERFIL PASANDO
A TRAVES DE LAS ABERTURAS LATERALES

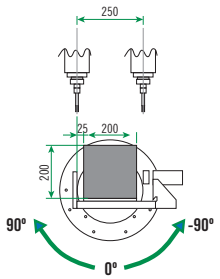

DIMENSIONES DE MECANIZADO
A GRADOS DENTRO DE LA MAQUINA (3300MM)

TLG-352 AA
TL-400 AA
TL-500 AA

Especificaciones / Specification			
Modelo	**TLG-352**	**TL-400**	**TL-500**
Motor / Motor	2,5 Hp / 2 Kw	3 Hp / 2,2 Kw	4 Hp / 3 Kw
Diámetro max. sierra Blade saw diameter	350 mm	400 mm	500 mm
Velocidad sierra / Blade saw speed	3000 rpm	3000 rpm	3000 rpm
Diámetro del eje del disco Blade saw axis diameter	32 mm	50 mm	50 mm
Altura máx. de corte Max. cutting height	110 mm	130 mm	170 mm
Recorrido alimentador Feeder advance range	500 mm	500 mm	500 mm
Pisadores neumáticos Pneumatic clamps	3 vert. 3 horiz.	3 vert. 3 horiz.	3 vert. 3 horiz.
Sistemas de lubricación Lubrication systems	Aceite por venturi Venturi (Oil)	Aceite por venturi Venturi (Oil)	Aceite por venturi Venturi (Oil)

Especificaciones / Specification			
Modelo	**TLG-352**	**TL-400**	**TL-500**
Dimensiones / Dimensions	2050x700x1400 mm	2200x1100x1480 mm	2300x1100x1530 mm
Peso / Weight	290 Kg	320 Kg	480 Kg
○ 90º	110 mm	130 mm	170 mm
○ 45º	100 mm	115 mm	140 mm
▭ 90º	150x75 mm	150x100 mm	200x125 mm
□ 90º	110x110 mm	120x120 mm	150x150 mm
Consumo aprox. de aire por ciclo Average air consume-cycle	12 litros	12 litros	12 litros

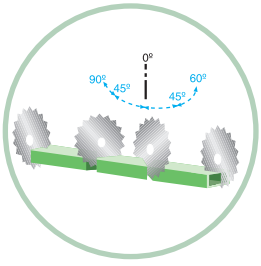

Tronzadora para el corte de aluminio a grados en automático con alimentador.

- Ciclo automático.
- Alimentador automático de 500mm.
- Parada de emergencia.
- Velocidad de alimentación y corte regulables.
- Selector de longitud regulable de 5 a 500.
- Giro 60º - 0 - 60º.
- Refrigeración automática aire-aceite.
- Funcionamiento semiautomático o totalmente automático.

Opcional:
Grados digitales.

Angle cutting-off machine with rising blade and automatic feeding.

- Automatic cycle.
- Automatic feeder.
- Emergency stop.
- Adjustable cutting and feeding speeds.
- Adjustable length selector from 5 to 500.
- Miter turning table 60° - 0° - 60°.
- Automatic air-oil coolant pump.
- Semi-automatic or automatic operation.
- Two strokes by default (500+500).

Optional:
Angle position LCD display option.

pilses® maquinaria y herramientas

TM-3 / 4 / 6
TN-3 / 4 / 6

Especificaciones / Specification	
TM-3 / TN-3	
Medidas exteriores / External measures	3500x600 mm
Altura / Height	800-1050 mm
Nº de rodillos / Nº rollers	11
Dimensión de rodillos / Roller dimensions	40x300 mm
Carga admisible / Admisible load	70 Kg/metro
Recorrido / Range	3000 mm
Precisión / Accuracy	0,1 mm
Presión aire / Air supply	6-8 bar
Peso / Weight	70 Kg
TM-4 / TN-4	
Medidas exteriores / External measures	4500x600 mm
Altura / Height	800-1050 mm
Nº de rodillos / Nº rollers	14
Dimensión de rodillos / Roller dimensions	40x300 mm
Carga admisible / Admisible load	70 Kg/metro
Recorrido / Range	4000 mm
Precisión / Accuracy	0,2 mm
Presión aire / Air supply	6-8 bar
Peso / Weight	85 Kg
TM-6 / TN-6	
Medidas exteriores / External measures	6500x600 mm
Altura / Height	800-1050 mm
Nº de rodillos / Nº rollers	20
Dimensión de rodillos / Roller dimensions	40x300 mm
Carga admisible / Admisible load	70 Kg/metro
Recorrido / Range	6000 mm
Precisión / Accuracy	0,3 mm
Presión aire / Air supply	6-8 bar
Peso / Weight	115 Kg

Bloqueo neumático. (TN)
Pneumatic clamping. (TN)

Contador con visualizado numérico.
Numeric counter displayed.

TOP QUALITY PRODUCTS
MADE IN SPAIN
TOP QUALITY PRODUCTS

TMDG-3 / 4 / 6
TNDG-3 / 4 / 6

Bloqueo neumático. (TNDG)
Pneumatic clamping. (TNDG)

Lectura digital.
Digital display.

Especificaciones / Specification

TMDG-3 / TNDG-3	
Medidas exteriores / External measures	3500x600 mm
Altura / Height	800-1050 mm
Nº de rodillos / Nº rollers	11
Dimensión de rodillos / Roller dimensions	40x300 mm
Carga admisible / Admisible load	70 Kg/metro
Recorrido / Range	3000 mm
Precisión / Accuracy	0,1 mm
Peso / Weight	70 Kg

TMDG-4 / TNDG-4	
Medidas exteriores / External measures	4500x600 mm
Altura / Height	800-1050 mm
Nº de rodillos / Nº rollers	14
Dimensión de rodillos / Roller dimensions	40x300 mm
Carga admisible / Admisible load	70 Kg/metro
Recorrido / Range	4000 mm
Precisión / Accuracy	0,2 mm
Peso / Weight	85 Kg

TMDG-6 / TNDG-6	
Medidas exteriores / External measures	6500x600 mm
Altura / Height	800-1050 mm
Nº de rodillos / Nº rollers	20
Dimensión de rodillos / Roller dimensions	40x300 mm
Carga admisible / Admisible load	70 Kg/metro
Recorrido / Range	6000 mm
Precisión / Accuracy	0,3 mm
Peso / Weight	115 Kg

pilses®
maquinaria y herramientas

TOP QUALITY PRODUCTS
MADE IN SPAIN
TOP QUALITY PRODUCTS

Tope con camino de rodillos de 3m, 4m o 6m. con bloqueo manual (TMDG 3-4-6) o neumático (TNDG 3-4-6) y visualizador digital.

Manual positioning roller conveyor of 3m, 4m or 6 meters as standard. Manual clamping (TMDG 3-4-6) or pneumatic clamping (TNDG 3-4-6) and digital display with linear encoder with 0,1mm accuracy.

E-1 E-2 E-3 E-4

Especificaciones / Specification	
E-1	
Largo / Large	1000 mm
Ancho / Width	360 mm
Altura / Hight	800-1050 mm
Carga admisible / Admisible load	70 Kg/m
Nº Rodillos / Nº rollers	4
Peso / Weight	9 Kg
E-2	
Largo / Large	2000 mm
Ancho / Width	360 mm
Altura / Hight	800-1050 mm
Carga admisible / Admisible load	70 Kg/m
Nº Rodillos / Nº rollers	7
Peso / Weight	13 Kg
E-3	
Largo / Large	3000 mm
Ancho / Width	360 mm
Altura / Hight	800-1050 mm
Carga admisible / Admisible load	70 Kg/m
Nº Rodillos / Nº rollers	10
Peso / Weight	25 Kg
E-4	
Largo / Large	4000 mm
Ancho / Width	360 mm
Altura / Hight	800-1050 mm
Carga admisible / Admisible load	70 Kg/m
Nº Rodillos / Nº rollers	12
Peso / Weight	30 Kg

pilses®
maquinaria y herramientas

Camino de rodillos de 1, 2, 3 o 4 m., adaptable a todas las máquinas de corte de aluminio de disco ascendente y descendente.

Si se desea y siempre bajo pedido se pueden fabricar entradas y topes de aluminio con largos, anchos y cargas admisibles distintos de los indicados en la tabla.

PVC coated input roller conveyor for aluminium and pvc profiles, adaptable to all aluminium/pvc cutting machines with ascendant and descendent.

Blade saw. We can make roller stands and roller guides with special larges, width and admissible loads if requested.

AUTOPOS-3-4-6

Cuadro de mandos.
Control panel.

OPCIONAL:
Pantalla táctil 5,6".
Programación de 10 listas de corte de 120 líneas cada una.
Transmisión USB lista de corte en formato CSV.

OPTIONAL:
5,6" Touch screen panel.
Programation of 10 cutting list of 120 lines each.
CSV Format cutting list accepted by USB.

Especificaciones / Specification

	AUTOPOS 3 METROS / 3 METERS	AUTOPOS 4 METROS / 4 METERS	AUTOPOS 6 METROS / 6 METERS
Medidas exteriores / External measures	3500x600 mm	4500x600 mm	6500x600 mm
Altura de trabajo regulable / Working height	800-1050 mm	800-1050 mm	800-1050 mm
Nº de rodillos / Nº of rollers	11	14	20
Dimensión de rodillos / Diameter of rollers	40x300 mm	40x300 mm	40x300 mm
Carga admisible / Admissible charge of rollers	70 Kg/metro	70 Kg/metro	70 Kg/metro
Recorrido útil / Range	2975 mm	3975 mm	5975 mm
Velocidad de posicionamiento / Moving speed	18 m /min.	18 m /min.	18 m /min.
Velocidad de aproximación / Approaching speed	0,6 m/min.	0,6 m/min.	0,6 m/min.
Precisión posicionamiento / Precision positioning	0,1 mm	0,1 mm	0,1 mm
Precisión de resolución / Precision screen resolution	0,1 mm	0,1 mm	0,1 mm
Motor de posicionamiento / Motor	0,16 Hp	0,16 Hp	0,16 Hp
Peso / Weight	70 Kg	85 Kg	115 Kg

Tope motorizado para perfiles de aluminio / PVC. Rodillos de PVC.

Autopositioning roller stand for aluminium and PVC profiles.

PUSHER AUTOPOS

Especificaciones / Specification	
Altura / Height	800-1050 mm
Capacidad de carga / Load capacity	70 Kg/m
Precisión / Accurate	0,3 mm

Opcional:
Pinza sujeción.

Optional:
Profile clamp.

Alimentador de perfiles aluminio y PVC automático motorizado.
Disponible en dimensiones: 1,5-2-3-4-5-6-7-8.

- Patas reforzadas metálicas.
- Entrada USB.
- Superficie de pertinax.

Opcional:
Pinza sujeción perfil.
Distintas superfícies.

Automatic motorized aluminum and PVC profile feeder.
Available in dimensions: 1,5-2-3-4-5-6-7-8.

- Metal reinforced legs.
- USB port.
- Pertinax surface.

Optional:
Profile clamp.
Different surfaces.

pilses® maquinaria y herramientas

C-452-M
C-452-SA

Especificaciones / Specification	
Dimensiones / Desk size	450x320 mm
Recorrido longitudinal / Longitudinal course	230 mm
Recorrido transversal / Transversal course	110 mm
Desplazamiento vertical / Vertical displacement	145 mm
Motor / Motor	0,5 Hp / 0,4 Kw
Velocidad corte / Cutting speed	9600 rpm
nango fresa / Diameter milling cutter handle	8 mm
ght	125 Kg

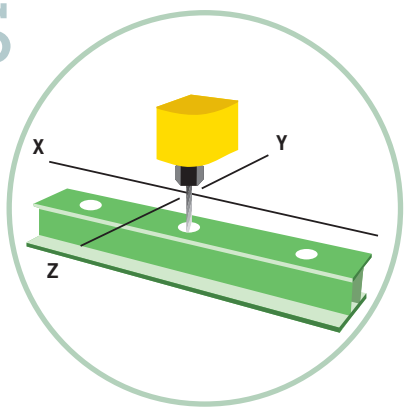

Pisadores y refrigeración manual (C-452-M)
Manual pistons and refrigeration (C-452-M)

C-452-SA

Fresadora copiadora de alto rendimiento para realizar alojamientos de cerraduras, bisagras y toda clase de ranurados y fresados mediante plantilla o topes reguladores, en toda clase de perfiles de aluminio, plástico, etc.

- Mando de fijación del material por pisadores neumáticos. (C-452-SA)
- Refrigeración automática aire-aceite. (C-452-SA)

High efficiency milling machines to make lock housings, hinges and any other kind of grooving or milling in aluminium, PVC and light metals.

- Work-holding device controlled by pneumatic pistons. (C-452-SA)
- Automatic air-oil refrigeration. (C-452-SA)

C-500-A
C-500-AH

Especificaciones / Specification	
Dimensiones / Desk size	500x320 mm
Recorrido longitudinal / Longitudinal course	260 mm
Recorrido transversal / Transversal course	140 mm
Desplazamiento vertical / Vertical displacement	150 mm
Motor / Motor	1 Hp / 0,8 Kw
Velocidad corte / Cutting speed	9000 rpm
Diámetro mango fresa / Diameter milling cutter handle	8 mm
Peso / Weight	150 Kg

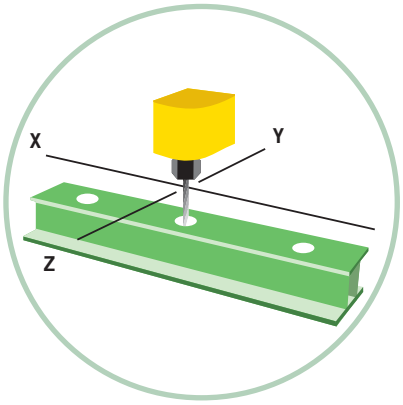

C-500-AH.
Modelo con variador para trabajar el hierro.

Máquina semiautomática para realizar alojamientos de cerraduras, bisagras, bombines, etc. en carpintería de aluminio o PVC.
El fresado se realiza mediante plantilla (con dos copiadores) o con topes transversales, longitudinales y verticales. La refrigeración es automática por pulverización. El cabezal dispone de dispositivo de paro a la altura que se desee para realizar el fresado.

Semiautomatic machine to make lock housings, hinges, cylinders in aluminium or PVC.
The milling is by means of cutting templates (with two tracers) or of transversal, longitudinal and vertical stops.
Automatic AIR-OIL spraying refrigeration. The headstock has a pneumatic locking device to choose the height for the milling by pushing the left handle switch.
Matrix pins hold Up/Down by pushing the right handle switch.

Retestadora RAFRE CR-M RAFRE CR-A RAFRE CR-SA

Especificaciones / Specification	RAFRE CR-M	RAFRE CR-SA	RAFRE CR-A
Motor / Motor	2 Hp / 1,5 Kw	2 Hp / 1,5 Kw	2 Hp / 1,5 Kw
Velocidad motor / Motor speed	3000 rpm	3000 rpm	3000 rpm
Diámetro del eje motor Diameter motor shaft	27 mm	27 mm	27 mm
Diámetro interior fresa Diameter inside milling cutter	32 mm	32 mm	32 mm
Diámetro máx. de las fresas Diameter max. milling cutters	140 mm	140 mm	140 mm
Recorrido carro / Cart course	275 mm	275 mm	275 mm
Sistema de lubricación Lubrication system	Aceite manual Manual air-oil	Aire-aceite Air-oil	Aire-aceite Air-oil
Dimensiones / Dimensions	630x515 mm	630x515 mm	630x515 mm
Peso / Weight	150 Kg	150 Kg	150 Kg
Consumo aproximado de aire por ciclo Average air consume per cycle	Manual	5 litros	5 litros
Pisadores neumáticos Pneumatic clamps	2 Manual (1horiz. - 1vert.)	2 (1horiz. - 1vert.)	2 Manual
Avance fresa / Advance cutters	Manual	Manual	Automático
Cambio fresas Change cutters	Manual	Neumático rápido	Neumático rápido
Altura juego fresas Cutters game height	100 mm	100 mm	100 mm

RAFRE CR-A

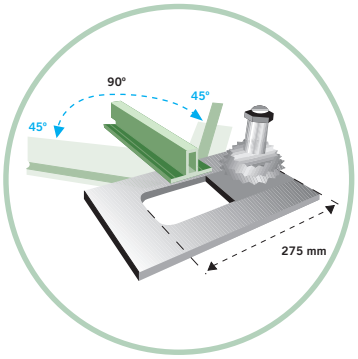

Máquina apropiada para el rasurado de toda clase de carpintería del aluminio, mecanizado de testas, alojamiento de bisagras y cerraduras, cuarterones, etc.

- Mordaza con sistema de giro a 45º izq. y derecha para hacer fresados en ángulo.
- Tope regulable para varias medidas.

Machine for the grooving of any kind of aluminium carpentry, heads machining, hinges and lock housing, shutters, etc.

- Clamp turning 45º to the right and to the left for angle millings.
- Adjustable stop for different measures.

MINI-RAFRE 32
MINI-RAFRE 32 SA

Especificaciones / Specification	
Motor / Motor	2 Hp / 1,5 Kw
Velocidad motor / Motor speed	3000 rpm
Diámetro del eje motor / Diameter motor shaft	27 mm
Diámetro interior fresa / Diameter inside milling cutter	32 mm
Diámetro máx. de las fresas / Diameter max. milling cutters	120 mm
Recorrido carro / Cart course	200 mm
Pisadores manuales / Manual Clamps	2 (1 horiz. - 1 vert.)
Sistema de lubricación / Lubrication system	Manual
Dimensiones / Dimensions	410x400 mm
Peso / Weight	40 Kg

TOP QUALITY PRODUCTS
MADE IN SPAIN
TOP QUALITY PRODUCTS

pilses®
maquinaria y herramientas

MINI-RAFRE 32

Opción Armario
Optional Stand

MINI-RAFRE 32 SA

Máquina semiautomática apropiada para el ranurado de toda clase de carpintería del aluminio, mecanizado de testas, alojamiento de bisagras y cerraduras, cuarterones, etc.

Portable semiautomatic end-milling machine for aluminium and PVC profiles.

B-4000-L

Especificaciones / Specification	
Dimensiones / Dimensions	4000x2000 mm
Peso / Weight	162 Kg

pilses® maquinaria y herramientas

TOP QUALITY PRODUCTS MADE IN SPAIN TOP QUALITY PRODUCTS

Banco de trabajo diseñado para montaje de ventanas de aluminio y PVC. Construcción sólida y robusta. Superficie de trabajo de goma para evitar daños en los perfiles. Extensible longitudinal y transversalmente. Mínimo espacio con la mesa plegada (2300x1000 mm) y máxima superficie con la mesa desplegada (4000x1800 mm).

- 2 devanadoras para goma.
- 4 soportes para la colocación de componentes.
- 6 enchufes eléctricos.
- 6 conexiones neumáticas.
- Bandeja central.
- Bandejas laterales.
- 2 Brazos intermedios para montajes pequeños.
- 1 Pistola de aire.
- 2 Soportes felpa.

Bench designed for aluminium and PVC enclosures assembly. Solid and strong construction Working surface protected with rubber sections. Extensible in longitudinal and transversal direction. Minimum space taken while the bench is closed (2300x1000 mm) and maximum working area while it is opened (4000x1800 mm).

- 2 spoolers for electrical rubberised cables.
- 4 component storage boxes.
- 6 electric plugs.
- 6 pneumatic plugs.
- Central tray.
- Lateral trays.
- 2 intermediate arms for smallest assemblies.
- 1 air sprayer gun.
- 2 plush stands.

Especificaciones / Specification	
Dimensiones / Dimensions	4000x2000 mm
Altura trabajo / Working height	950 mm
Peso / Weight	230 Kg

B-4000-HV

En vertical aguanta 120 Kg, en horizontal 160 Kg.
In vertical it holds 120 Kg, in horizontal 160 Kg.

Banco de trabajo elevable diseñado para el montaje de ventanas de aluminio y PVC. Superficie de trabajo de goma para evitar daños en los perfiles. Dimensiones de la mesa plegada 2300x1600 mm. Dimensiones de la mesa desplegada 4000x2400 mm.

- 10 Brazos extensibles deslizantes.
- 2 Devanadoras para goma.
- 4 Soportes para la colocación de herramientas eléctricas, neumáticas.
- 6 Conexiones neumáticas.
- 2 Bandejas laterales.
- 1 Pistola de aire.
- 2 Soportes para felpa.

Bench designed for aluminium and PVC enclosures assembly. Working surface protected with rubber sections. Size closed 2300x1600 mm and opened 4000x2400 mm.

- 10 extending modular arms.
- 2 spoolers for electrical rubber.
- 4 component storage boxes.
- 6 pneumatic connections.
- 2 lateral trays.
- 1 air sprayer gun.
- 2 plush stands.

pilses®
maquinaria y herramientas

P-3000

Especificaciones / Specification	
Fuerza máx. de trabajo / Max. working power	3000 Kg. a 8 Atm.
Presión neumática / Pneumatic pressure	6- 8 Atm
Luz útil / Useful light	260 mm
Consumo aproximado de aire por ciclo Average air consume per cycle	25 litros
Dimensiones / Desk size	530x340 mm
Carrera regulable / Adjustable traverse	de 0 a 35 mm
/ Weight	75 Kg
etro del cilindro / Diameter of the cylinder	45 mm

TOP QUALITY PRODUCTS
MADE IN SPAIN
TOP QUALITY PRODUCTS

pilses® maquinaria y herramientas

Armario giratorio opcional
Rotatory stand optional

Prensa neumática para realizar en aluminio, toda clase de ranuras, punzonados y taladros,mediante un pistón regulable en altura y accionado por pedal.

Opcional:
Armario giratorio.

Three tones pneumatic press for aluminium profiles. Height adjustable piston operated by pedal.

Optional:
Rotatory stand.

P-3300

Especificaciones / Specification	
Fuerza máx. de trabajo / Max. working power	3300 Kg. a 8 Atm.
Presión neumática / Pneumatic pressure	6- 8 Atm
Luz útil / Useful light	250 mm
Recorrido de trabajo / Working course	20-80 mm
Velocidad del vástago / Pin speed	35 mm/seg.
Consumo aproximado de aire por ciclo Average air consume per cycle	35 litros
Dimensiones / Desk size	375x230 mm
Altura libre / Free height	250 mm
Peso / Weight	60 Kg
Diámetro del cilindro / Diameter of the cylinder	45 mm

TOP QUALITY PRODUCTS
MADE IN SPAIN
TOP QUALITY PRODUCTS

Armario giratorio opcional
Rotatory stand optional

pilses®
maquinaria y herramientas

Prensa neumática para realizar en aluminio, toda clase de ranuras, punzonados, taladros, mediante un pistón regulable en altura y accionado por pedal.

- Prensa neumática con estructura de acero.
- Fuerza máxima de trabajo de 3300 Kg. a 8 Atm.
- Cilindro neumático con carrera regulable de 20-80 mm.
- Velocidad de 35mm/seg.
- Válvula de descarga del circuito neumático.
- Grupo de filtraje con manómetro y pistola de limpieza incluidos.
- Bridas amarre matriz.

Opcional:
Armario giratorio.

Pneumatic press for aluminium profiles. Height adjustable piston operated by pedal.

- Air press with steel structure.
- Maximum work force of 3300 Kg at 8 Atm (3,3 Tn).
- Pneumatic cylinder with adjustable.
- Traverse of 20-80 mm.
- Speed - 35mm/sec.
- Unloading valve of the pneumatic circuit.
- Filtering group including manometer and cleaning gun.
- Array mooring bridles.

Optional:
Rotatory stand.

P-4000-G

Especificaciones / Specification	
Fuerza máx. de trabajo / Max. working power	4000 Kg. a 8 Atm.
Presión neumática / Pneumatic pressure	6- 8 Atm
Luz útil / Useful light	250 mm
Consumo aproximado de aire por ciclo Average air consume per cycle	32 litros
Dimensiones de la base / Plate dimensions	375x235 mm
Recorrido de trabajo / Working course	de 0 a 50 mm
Peso / Weight	130 Kg
Diámetro del cilindro / Diameter of the cylinder	45 mm

Prensa neumática para realizar en aluminio toda clase de ranuras y punzonados mediante un pistón regulable en altura y accionado por pedal.

- Prensa neumática con estructura de acero.
- Fuerza máxima de trabajo de 4000 Kg a 8 Atm (8 Tn).
- Cilindro neumático con carrera regulable de 10-50 mm.
- Velocidad de 25 mm/sec.
- Válvula de descarga del circuito neumático.
- Grupo de filtraje con manómetro.
- Bridas de amarre de matriz.
- Armario giratorio incluido.

Pneumatic press for aluminium profiles for any kind punching, by means of a height adjustable piston operated by a pedal.

- Air press with steel structure.
- Maximum work force of 4000 Kgs at 8 Atm (8 Tn).
- Pneumatic cylinder with adjustable.
- Speed - 25 mm/sec.
- Unloading valve of the pneumatic circuit.
- Filtering group including manometer and cleaning gun.
- Array mooring bridles.
- Rotatory stand included.

P-8000-G

Especificaciones / Specification	
Fuerza máx. de trabajo / Max. working power	8000 Kg. a 8 Atm.
Presión neumática / Pneumatic pressure	6- 8 Atm
Luz útil / Useful light	250 mm
Consumo aproximado de aire por ciclo Average air consume per cycle	32 litros
Dimensiones de la base / Plate dimensions	440x260 mm
Recorrido de trabajo / Working course	de 0 a 50 mm
Peso / Weight	150 Kg
Diámetro del cilindro / Diameter of the cylinder	125 mm

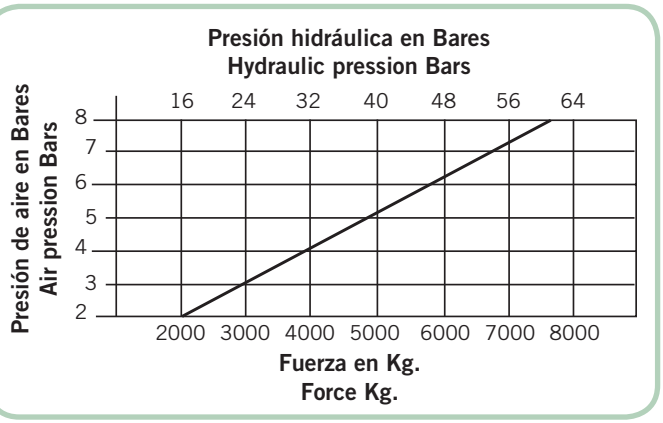

Máquina equipada con multiplicador oleoneumático, lo cual le permite trabajar a 64 bares en el cilindro, con una presión en la aire en línea de 8 bares.

- Prensa oleoneumática con estructura de acero.
- Fuerza máxima de trabajo de 8000 Kg a 8 Atm.
- Cilindro oleoneumático con carrera regulable de 10-50 mm.
- Velocidad de 20mm/seg.
- Grupo de filtraje con manómetro.
- Bridas amarre matriz.
- Armario giratorio.

Pneumatic press for aluminium profiles for any kind punching, by means of a height adjustable piston operated by a pedal.

- Air press with steel structure.
- Maximum work force of 8000 Kg at 8 Atm (8 Tn)
- Traverse of 10-50 mm.
- Speed - 20 mm/sec.
- Filtering group including manometer and cleaning gun.
- Array mooring bridles.
- Rotatory stand.

P-8000H-G

Especificaciones / Specification	
Fuerza máx. de trabajo / Max. working power	8000 Kg. a 60 bares
Potencia	1,1 kw / 1,5 CV
Luz útil / Useful light	240 mm
Presión	60 bares
Dimensiones de la base / Plate dimensions	440x260 mm
Recorrido de trabajo / Working course	50 mm (regulable)
Peso / Weight	150 Kg
Diámetro del cilindro / Diameter of the cylinder	125 mm

HIDRÁULICA

TOP QUALITY PRODUCTS
MADE IN SPAIN
TOP QUALITY PRODUCTS

pilses®
maquinaria y herramientas

Prensa hidráulica para realizar en aluminio toda clase de ranuras, encajes, punzonados, taladros, mediante un pistón, regulable en altura, accionado mediante pedal.

- Prensa hidráulica con estructura de acero.
- Fuerza máxima de trabajo de 8000 Kg a 60 bares.
- Cilindro hidráulico con carrera regulable de 10-50 mm.
- Velocidad de 20 mm/seg
- Grupo de filtraje con manómetro.
- Bridas amarre matriz.
- Armario giratorio incluido.

Hydraulic press for aluminium profiles for any kind punching, by means of a height adjustable piston operated by a pedal.

- Air press with steel structure.
- Maximum work force of 8000 Kgs at 60 bar.
- Pneumatic cylinder with adjustable 10-50 mm.
- Speed - 20 mm/sec.
- Filtering group including manometer and cleaning gun.
- Array mooring bridles.
- Rotatory stand included.

Aspirador de virutas V-460 / V-570 VORTEX-58

Especificaciones / Specification			
Modelo	**V-460**	**V-570**	**VORTEX-58**
Motor / Motor	1,5 Kw Trifásico / (3-Phase)	3 Kw Trifásico / (3-Phase)	2,2 Kw Trifásico / (3-Phase)
Nivel sonoro / Sound level	64 Db	64 Db	64 Db
Diámetro bocas aspiración / Diameter of the intake vents	1x100 mm	2x160 mm	2x210 mm
Capacidad almacenaje / Storage capacity	100 m^3	160 m^3	172 m^3
Peso / Weight	95 Kg	125 Kg	140 Kg
Dimensiones / Dimensions	1810x830x740 mm	2070x980x845 mm	2150x980x845 mm
Capacidad aspiración / Suction capacity	1200 m^3/h	2500 m^3/h	1500 m^3/h

VORTEX-58

V-570

V-460

Kit limpieza opcional.
Optional cleaning kit.

pilses®
maquinaria y herramientas

Aspirador apto para todo tipo de virutas de PVC aluminio y todo tipo de materiales no férricos ideal para las tronzadoras de disco para aluminio. Normativa CE. Compatible con todos los modelos de máquinas de corte de PVC y aluminio.

- Bidón metálico extraíble.
- Turbina neumática que garantiza un filtrado perfecto y eficiente.
- 5 metros tubo diámetro 120 mm.

Vacuum cleaner for every type of PVC and aluminium chips and non ferrous materials ideally used for Aluminium cutting-off machines. CE normative.

- Removable metal drum.
- Pneumatic turbine that guarantees perfect and efficient filtering.
- 5 meters of tube 120 mm diam.

CV-9

Especificaciones / Specification	
Dimensiones / Dimensions	1360x900x1250 mm
Capacidad de carga / Load capacity	400 Kg
Peso / Weight	25 Kg
Dimensiones embalaje / Packaging dimesions	1500x250x200 mm
Compartimentos / Compartments	9x100 mm

Carro porta ventanas para la colocación y traslado de 9 ventanas montadas separadas para evitar roces.

- Separadores y apoyos inferiores recubiertos de goma para evitar rayazos.
- Opcionalmente se le puede colocar otro apoyo posterior a 500 mm de altura.
- 4 ruedas giratorias, 2 delanteras con freno.

Windows carrying cart to place and move 9 separated windows preventing frictions.

- Rubber covered delimiters and inferior supports to prevent scratches.
- Optionally we can install a back support at 500mm height.
- 4 turning wheels, 2 with brake.

CHP-1730

Especificaciones / Specification	
Dimensiones / Dimensions	1730x900x1750 mm
Capacidad de carga / Load capacity	450 Kg
Peso / Weight	50 Kg
Dimensiones embalaje / Packaging dimesions	1800x950x300 mm

Carro horizontal porta perfiles para la colocación a pie de máquina y traslado en el taller.

- Apoyos recubiertos de goma para evitar rayazos.
- 5 niveles con 4 brazos cada uno, para perfiles cortos y largos.
- 4 ruedas giratorias, 2 con freno.
- 2 protecciones laterales..

Horizontal sections carrying cart to move them from the machine to the workshop

- Rubber covered supports to prevent scratches.
- 5 levels with 4 arms each one, for long and short sections.
- 4 turning wheels, 2 with brake.
- 2 side protections.

CPP-4100

Especificaciones / Specification	
Dimensiones / Dimensions	4100 mm
Capacidad de carga / Load capacity	1000 Kg
Peso / Weight	98 Kg

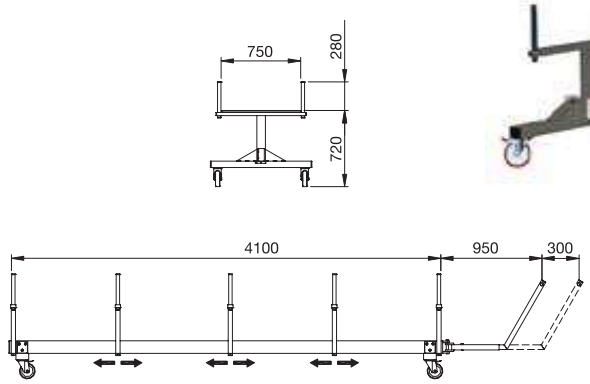

Carro portapaquetes para perfiles de aluminio.

Cart for carrying profile packages.

Ensambladora L-110

Especificaciones / Specification	
Fuerza máx de ensamblaje / Max crimping force	3500 Kgp
Carrera operativa de los cuchillos Operating stroke of knives	10,5 mm
Carrera de la contra morsa / Bracing clamp stroke	80 mm
Altura máx de ensamblaje / Max crimping height	100 mm
Regulación del punto de ensamblaje Operating stroke of knives	de 30 hasta 60 mm from 30 to 60 mm
Bloqueo de la contra morsa en posición de trabajo Control of bracing clamp in its work position	Hidráulica Hydraulic
Presión nominal / Nominal pressure	7 bar
Presión máxima / Max pressure	10 bar
Final triangular de la contra morsa Triangular end of bracing clamp	30 mm
Soporte perfilados derecho e izquierdo Support profiles right and left	1 pareja 1 pair
Dimensiones / Dimensions (H x W x L)	1200x850x770 mm
Peso / Weight	265 kg

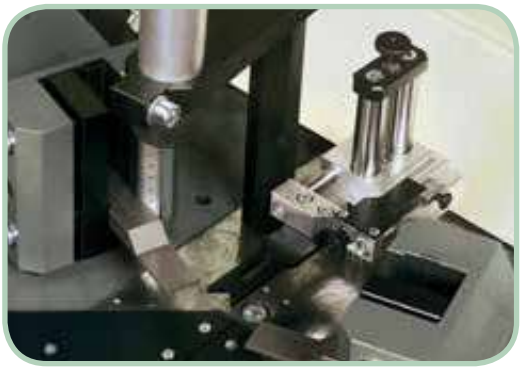

pilses®
maquinaria y herramientas

Robusta y resistente, tiene las características típicas de las máquinas hechas en hierro fundido para absorber las fuerzas sin deformaciones.
Los cabezales de ensamblaje son controlados por un único mando mecánico que garantiza la simultaneidad de los movimientos.
El contrasoporte es a mando hidráulico para garantizar el máximo cierre durante la operación de ensamblaje. Los cabezales se pueden regular en dirección longitudinal y el ajuste es muy fácil gracias al sistema de escalas métricas.

Robust and resistant machine made with solid steel.
The assembling heads are controlled by a single mechanical system that ensures a stable and simultaneous movement.
The counter support is pneumatically operated to ensure the maximum pressure during the assembling.
The heads can be adjusted longitudinally.

Tronzadoras MG

• Tronzadoras MG **fundada en 1972**, diseña y fabrica maquinaria para el corte y mecanizado del aluminio y hierro en sus **12.000 m2** de superfície cubierta.

• Todas nuestras maquinas están fabricadas conforme a las directivas de las normas CE. Además el sistema de gestión de la compañía es conforme a la norma **ISO 9001:2008**.

• **Founded in 1972**, Tronzadoras MG disposes of a factory and warehouses of **12.000 m2**, where a full range of band and circular sawing machines for steel and aluminium profiles are designed and manufacturated.

• All our machines are manufactured according to the CE directives. Moreover, the company's management system is according to the **ISO 9001:2008**.

• Nuestra red comercial ofrece la experiencia y profesionalidad que el usuario necesita.

• Como fabricantes garantizamos una respuesta inmediata en nuestro servicio con técnicos especializados y recambios originales.

• Más de 200.000 máquinas trabajando por todo el mundo avalan nuestra privilegiada posición en el mercado.

• Our commercial network offers the experience and professionalism that the user needs.

• As manufacturers we guarantee an immediate response in our service with specialized technicians and original spare parts.

• More than 200.000 machines working around the world guarantee our privileged position in the market.

Pol. Ind. Font de la Parera, s/n
08430 - La Roca del Vallès
Barcelona (España)
t (+34) 93 842 41 60
@ info@tronzadorasmg.com
w www.tronzadorasmg.net

FABRICANDO EN ESPAÑA DESDE 1972

SOLUCIONES PARA EL CORTE Y MECANIZADO DE ALUMINIO, PVC, METALES LIGEROS, HIERRO Y ACERO

pilses
maquinaria y
herramientas

50 ANIVERSARIO
1972-2022